MUNDOCLIMA

Protocolo V6

UNIDADES EXTERIORES
Serie Mini V8M R32
Super DC Inverter (8 hasta 16 kW)

GAS REFRIGERANTE R32
Primer sistema VRF MUNDOCLIMA con gas refrigerante R32.

DIMENSIONES AJUSTADAS
Serie Mini MVD con unidades monofásicas de 7,2 kW a 16 kW con tan solo un ventilador.

Mod. 80 a 100

Mod. 120 a 160

POSIBILIDAD DE CONECTAR UN DEPÓSITO DE ACS DE 200L O 300L

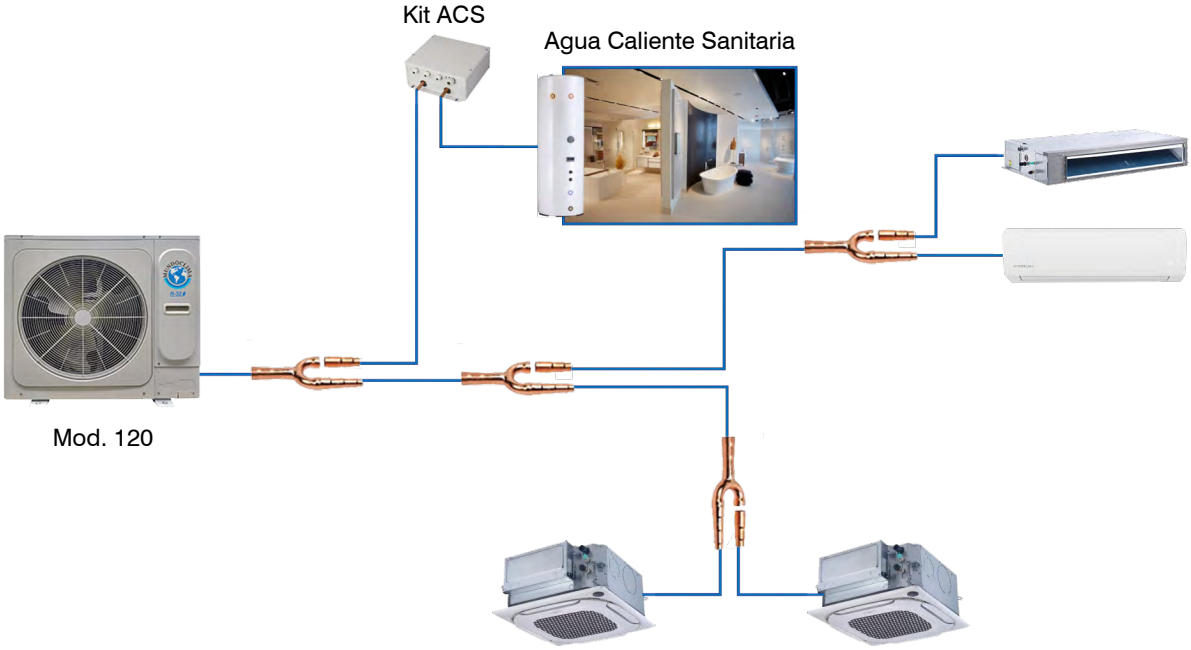

OPCIONALES

Más información de los opcionales en “SISTEMAS DE CONTROL MUNDOCLIMA”

Control centralizado

CCM-180A/WS
(CL09300)

TC3-10.1[1]
(CL09305)

CCM-15(A)
(CL92872)

BMS

IMMP-BAC(A)
(CL09303)

IN770AIR
(CL09350/CL09351/CL09352)

Accesorios

Módulo extensión XYE
MA-EK[2]
(CL09430)

Vatímetro
DTSU666
(CL09431)

Conversor protocolo para control centralizado TC3-10.1
MA3-PCK
(CL09312)

[1] Necesario añadir el conversor de protocolo V6 a V8 MA3-PCK (CL09312).
[2] Solo para operar en protocolo V6, no admite convertir previamente a protocolo V8 con el MA3-PCK.

MUNDOCLIMA®

COMPRESORES Y MOTORES VENTILADOR DC INVERTER

Todos los equipos de la gama incorporan compresores y motores ventilador DC Inverter, de esta forma se consigue mejorar el rendimiento del sistema a frecuencias medias y asegurar un control más sensible y eficaz.

CONEXIÓN SIMPLIFICADA

El control central se conecta directamente a la unidad exterior y se activa el direccionamiento automático, para que el control detecte todas las unidades interiores conectadas a esa unidad exterior. Posteriormente podemos modificar las direcciones de forma manual con el control individual de cada equipo.

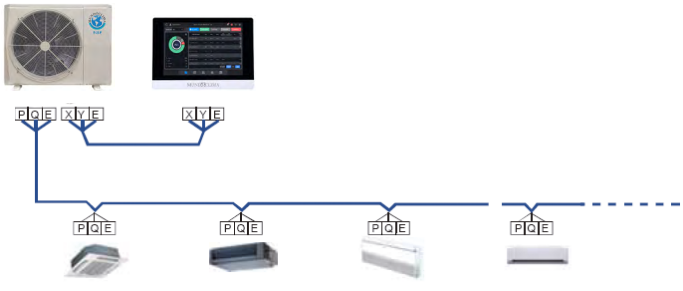

LONGITUD MÁXIMA DE TUBERÍA

El sistema Mini MVD V8M admite una longitud de tubería máxima de 100 m, con una diferencia de altura entre la unidad exterior y las interiores de hasta 30 m.

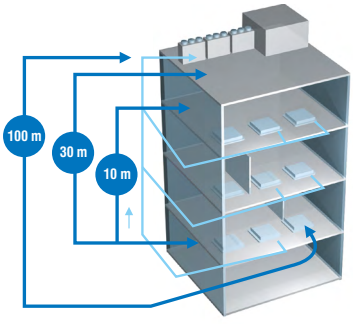

100 m: Longitud máxima equivalente entre la unidad exterior y la interior más alejada.

30 m: Diferencia de altura máxima entre la unidad interior y exterior.

10 m: Diferencia de altura máxima entre unidades interiores.

AHORRO DE ESPACIO

Las unidades mini MVD son más compactas, lo que se traduce en un ahorro significativo del espacio necesario para su instalación. Resultan especialmente adecuadas para pequeñas oficinas, hoteles, tiendas, etc.

DIRECCIONAMIENTO AUTOMÁTICO

Por defecto, la primera vez que se activa el suministro eléctrico a todo el sistema, la unidad exterior asigna la dirección a cada unidad interior de forma automática. Posteriormente se puede consultar y modificar la dirección de cada ud. interior desde su control local.

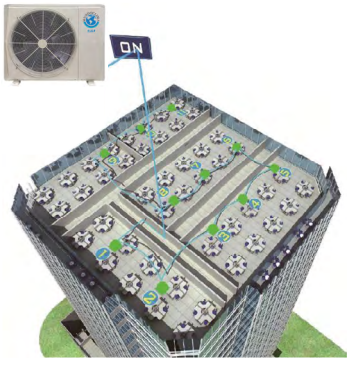

			Modelo	Valor máx. (m)
Longitud de tubería	Longitud total de tubería		80	60
			100 a 120	80
			140 a 160	100
	Distancia máxima (L) (entre exterior e interior más lejana)	Longitud total	80 a 120	35
			140 a 160	45
		Longitud equivalente	80 a 120	40
			140 a 160	50
	Longitud de tubería equivalente entre la interior más lejana y el primer distribuidor		80 a 160	20
	Longitud de tubería equivalente entre distribuidor más cercano y el kit ACS		80 a 160	5
Diferencia de altura	Diferencia de altura entre la unidad exterior y las interiores	Ud. Exterior más alta	80	10
			100 a 120	20
			140 a 160	30
		Ud. Exterior más baja	80 a 120	10
			140 a 160	20
	Diferencia de altura entre unidades interiores		80 a 160	10

MUNDOCLIMA®

ESPECIFICACIONES TÉCNICAS

Modelo			MVD-V8M80WDN8	MVD-V8M100WDN8	MVD-V8M120WDN8	MVD-V8M140WDN8	MVD-V8M160WDN8
Código			CL23640	CL23641	CL23642	CL23643	CL23644
Alimentación Eléctrica		F, V, Hz	1N~, 230, 50	1N~, 230, 50	1N~, 230, 50	1N~, 230, 50	1N~, 230, 50
Refrigeración (1)	Capacidad nominal	kW	7,2	9,0	12,3	14,0	15,5
	Consumo nominal	kW	2,23	2,94	3,84	4,33	5,13
	EER		3,23	3,06	3,20	3,23	3,02
	Prated,c (carga de diseño)	kW	7,2	9,0	12,3	14,0	15,5
	SEER		5,20	5,30	7,50	6,90	6,60
	Etiquetado energético		A	A	--	--	--
	Consumo de energía anual	kWh / año	442	553	--	--	--
	ηs,c (Eficiencia energética estacional)	%	225,0	225,0	297,0	273,0	261,0
Calefacción (2)	Capacidad nominal	kW	7,2	9,0	12,3	14,0	15,5
	Consumo nominal	kW	1,92	2,37	3,28	3,60	4,08
	COP		3,75	3,80	3,75	3,89	3,80
	Prated,h (carga de diseño)	kW	7,2	9,0	12,3	14,0	15,5
	SCOP		4,00	3,95	4,40	4,60	4,40
	Etiquetado energético		A	A	--	--	--
	Consumo de energía anual	kWh / año	1821	1984	--	--	--
	ηs,h (Eficiencia energética estacional)	%	157,0	157,0	173,0	181,0	173,0
	Tbiv (Temperatura bivalente)	°C	-7	-7	-7	-7	-7
Intensidad nominal / máx.		A	21,3 / 25	29 / 32	35 / 40	40 / 40	40 / 40
Conectividad	Capacidad conectable (min ~ máx)	%	50 ~ 130	50 ~ 130	50 ~ 130	50 ~ 130	50 ~ 130
	Cantidad máx. unidades interiores		4	6	7	8	9
Compresor	Marca		GMCC	GMCC	GMCC	GMCC	GMCC
	Tipo		DC Inverter - Rotativo	DC Inverter - Rotativo	DC Inverter - Rotativo	DC Inverter - Rotativo	DC Inverter - Rotativo
	Cantidad		1	1	1	1	1
	Modelo		EKTM240D57UMTRW	EKTM240D57UMTRW	EKTM240D57UMTRW	EKTF400D64UMTRW	EKTF400D64UMTRW
Ventilador	Tipo		DC	DC	DC	DC	DC
	Cantidad		1	1	1	1	1
	Caudal	m^3/h	3.800	3.800	5.200	5.000	5.000
Presión sonora (3)		dB(A)	54	55	57	56	56
Potencia sonora (LWA) (3) (refrigeracion / calefacción)		dB(A)	66 / 66	68 / 68	71 / 71	70 / 71	70 / 72
Dimensiones (An x Al x Pr)		mm	910 x 712 x 426	910 x 712 x 426	950 x 840 x 440	950 x 840 x 440	950 x 840 x 440
Peso		kg	49	52,5	62,5	77,5	77,5
Refrigerante	Tipo / PCA		R32 / 675	R32 / 675	R32 / 675	R32 / 675	R32 / 675
	Cantidad	kg	1,4	1,8	2,2	2,4	2,4
	Equivalencia CO2	TCO_2eq	0,945	1,215	1,485	1,62	1,62
Distancias frigoríficas (4)	Máx. vertical (ud. ext. arriba / ud. ext. abajo)	m	10 / 10	20 / 10	20 / 10	30 / 20	30 / 20
	Total	m	60	80	80	100	100
Conexiones frigoríficas (5)	Líquido	pulg.	3/8"	3/8"	3/8"	3/8"	3/8"
	Gas	pulg.	5/8"	5/8"	5/8"	5/8"	5/8"
Conexiones eléctricas (6)	Cableado de potencia / ICP	mm^2 / A	2 x 4 + T / 25	2 x 6 + T / 32	2 x 10 + T / 40	2 x 10 + T / 40	2 x 10 + T / 40
	Cableado de comunicación	mm^2	3 x 0,75 (Apantallado)	3 x 0,75 (Apantallado)	3 x 0,75 (Apantallado)	3 x 0,75 (Apantallado)	3 x 0,75 (Apantallado)
Rango temperat. de funcionamiento	Refrigeración	°C	-15 ~ 55	-15 ~ 55	-15 ~ 55	-15 ~ 55	-15 ~ 55
	Calefacción	°C	-20 ~ 27	-20 ~ 27	-20 ~ 27	-20 ~ 27	-20 ~ 27

Notas:

(1) Condiciones nominales refrigeración: interior 27 °C BS, 19 °C BH y exterior 35 °C BS, para una longitud de tubería de 5 m y diferencia de altura 0 m.

(2) Condiciones nominales calefacción: interior 20 °C BS, 15 °C BH y exterior 7 °C BS, para una longitud de tubería de 5 m y diferencia de altura 0 m.

(3) Nivel de presión sonora medido en cámara anecoica a 1 m de distancia frontal y "x" m de altura (1 m para 80/105; 1,2 m para 120/140/160). Durante el funcionamiento estos valores pueden ser ligeramente superiores debido a las condiciones ambientales.

(4) Distancias frigoríficas cuando la unidad exterior esta instalada más alta que las unidades interiores.

(5) Diámetros de tuberías frigoríficas indicados son de las válvulas de servicio, esto no quiere decir que la tubería debe ser de este diámetro.

(6) Cableado de potencia recomendado para L < 20 m, para distancias superiores se deberá calcular.

***Datos medidos en condiciones EUROVENT EN 14825, al 100% de simultaniedad, con uds. interiores tipo cassette. Para más información consultar el documento "REQUISITOS DE INFORMACIÓN".**

****Los datos y especificaciones están sujetos a cambios sin previo aviso.**

SELECCIÓN DE TUBERÍAS DE REFRIGERANTE

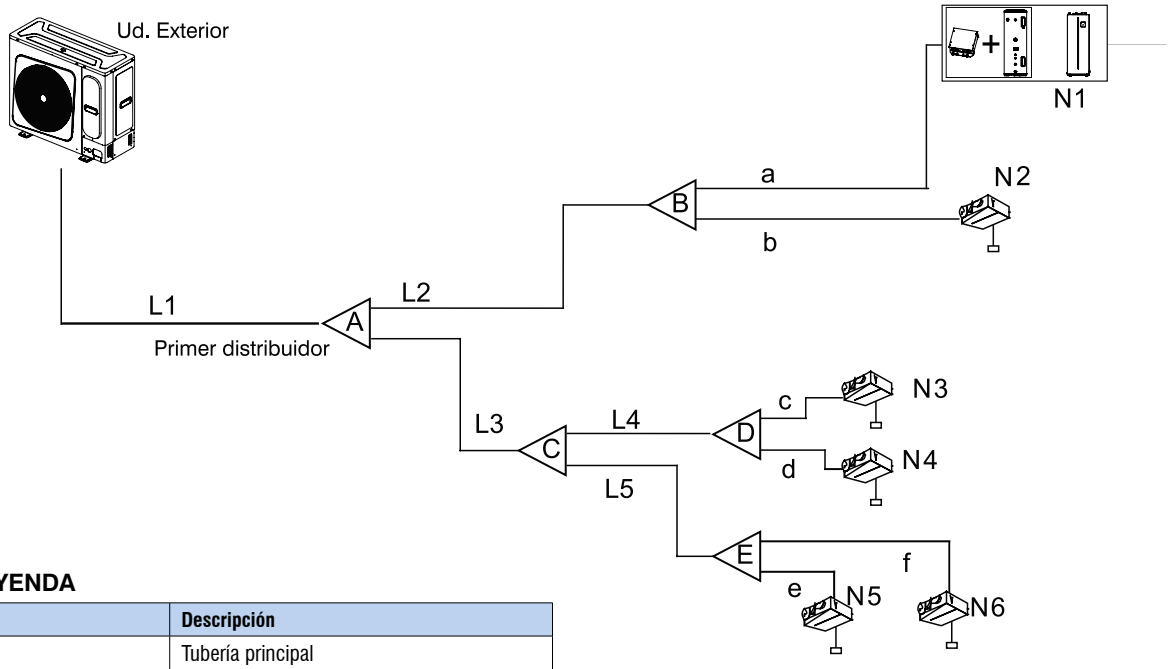

Tabla 1: LEYENDA

Nomenclatura	Descripción
L1	Tubería principal
L2 ~ L5	Tuberías secundarias
a ~ f	Tuberías de uds. interiores
A ~ E	Distribuidor de uds. interiores
N1 ~ N6	Uds. interiores

Tabla 2: DIÁMETROS DE LA TUBERÍA PRINCIPAL (L1) Y PRIMER DISTRIBUIDOR (A)

Capacidad unidad exterior (kW)	Longitud tubería principal (L1) < 90 m (líquido + gas)			Longitud tubería principal (L1) ≥ 90 m (líquido + gas)		
	Líquido	Gas	Primer distribuidor (A)	Líquido	Gas	Primer distribuidor (A)
8 a 10	9,5 (3/8")	15,9 (5/8")	FQZHN-01D	9,5 (3/8")	19,1 (3/4")	FQZHN-01D
12 a 16	9,5 (3/8")	15,9 (5/8")	FQZHN-01D	9,5 (3/8")	19,1 (3/4")	FQZHN-01D

Tabla 3: DIÁMETROS DE TUBERÍA (L2 ~ L5 DISTRIBUIDORES (A ~ E)

Capacidad (kW)	Tubería (L2 ~ L5)		Distribuidor (A ~ E)
	Líquido	Gas	
A < 6,3	6,4 (1/4")	12,7 (1/2")	FQZHN-01D
6,3 ≤ A ≤ 16	9,5 (3/8")	15,9 (5/8")	FQZHN-01D
A > 16	9,5 (3/8")	19,1 (3/4")	FQZHN-01D

Tabla 4: DIÁMETROS DE TUBERÍA (b ~ f) PARA LAS UNIDADES INTERIORES DE CLIMATIZACIÓN

Capacidad (kW)	Tubería (b ~ f) ≤ 10 m	
	Líquido	Gas
A < 6,3	6,4 (1/4")	12,7 (1/2")
6,3 ≤ A ≤ 16	9,5 (3/8")	15,9 (5/8")

Tabla 5: DIÁMETROS DE TUBERÍA (a) PARA LAS UNIDADES INTERIORES DE AGUA CALIENTE

Tipo	Tubería (a ~ f) ≤ 10 m	
	Líquido	Gas
Tubería general y el kit ACS	6,4 (1/4")	12,7 (1/2")
Tubería entre el kit ACS y el tanque	9,5 (3/8")	15,9 (5/8")

Notas:
(1) A = Capacidad total (kW) de las uds. interiores MVD conectadas aguas abajo a partir de ese distribuidor.

Leyenda de Prestaciones

MUNDOCLIMA®

Confort

TEMPORIZADOR SEMANAL
Establece el funcionamiento semanal de la unidad.

FUNCIÓN FOLLOW ME (IFEEL)
El control remoto incorpora un sensor de temperatura ambiente.

REARME AUTOMÁTICO
Recuperación de los ajustes previos al corte eléctrico.

FUNCIONAMIENTO DE EMERGENCIA
Posibilidad de hacer funcionar la unidad con el botón manual en caso de producirse algunas alarmas.

PREVENCIÓN DE AIRE FRÍO
En calefacción la velocidad del ventilador inicial se ajusta en función de la temperatura de la batería.

FUNCIONAMIENTO TURBO
Reducción del tiempo de Refrigeración/ Calefacción al máximo.

BAJO NIVEL SONORO
Gracias al modo Silence y a su nuevo diseño, se reduce el nivel sonoro al mínimo.

COMPENSACIÓN DE TEMPERATURA
El control remoto permite ajustar la temperatura de compensación para el modo calefacción y refrigeración.

AIRE FRESCO (ION)
Equipo que incorpora ionizador para generar OH(-) y de esta forma purificar el aire desactivando bacterias, virus y otros contaminantes del ambiente, proporcionando una sensación de frescor muy agradable.

BREZE AWAY
Función que permite desviar el flujo de aire a otro sitio para evitar que el equipo sople directamente sobre las personas

UNIDAD EXTERIOR MÁS SILENCIOSA
Diseño optimizado de la rejilla de salida de aire con disminución del ruido de 3.3dB(A) en comparación con modelos anteriores.

AMPLIO RANGO DE FUNCIONAMIENTO
Funcionamiento en refrigeración hasta 50°C y en calefacción hasta -15°C.

MODO NOCHE
Hace que la unidad funcione de acuerdo con la curva de temperatura de noche ya preestablecida, lo que crea un ambiente ideal durante la noche y mejora la calidad del sueño.

TEMPORIZADOR DIARIO
El temporizador puede regularse desde la puesta en marcha hasta 24 horas.

DISEÑO 360°
Gracias al diseño del panel 360° el aire se distribuye de una forma más uniforme.

OSCILACIÓN HORIZONTAL Y VERTICAL DE LAMA
Mejor distribución del aire gracias a la oscilación automática de la lama, tanto horizontal como verticalmente.

GEAR
Permite fijar la capacidad del equipo al 50%, 75% o 100% (por defecto)

FILTRO CATALIZADOR FRÍO
Equipo que incorpora filtro purificador que puede absorber el formaldehído sin necesidad de luz ultra-violeta.

ARRANQUE AL SPRINT
Como un corredor al "sprint", esta función permite al compresor alcanzar los 65Hz en tan solo 6s.

CONTROL HUMEDAD
En modo deshumidificación, se puede ajustar el control de humedad relativa entre el 35% y el 85%.

FUNCIÓN VENTILACIÓN
Permite el funcionamiento con solo ventilación.

TERMOSTATO
Mantiene automáticamente la temperatura seleccionada.

DESHUMIDIFICACIÓN
Reducción de la humedad restableciendo una temperatura óptima en ambientes húmedos.

VARIAS VELOCIDADES DEL VENTILADOR INTERIOR
Hasta 12 niveles de velocidad que se ajustan de forma automática si se activa la ventilación automática.

SILENCE
Esta función le permite seleccionar la velocidad ultra-silenciosa, de esta forma el nivel sonoro del equipo es muy bajo.

PANEL DE CONTROL
Incorpora un panel de control para controlar la máquina sin ningún control remoto inalámbrico.

DOBLE FLUJO DE AIRE
Salida de aire superior e inferior. En modo refrigeración solo funciona la salida superior y en modo calefacción funcionan las dos salidas, de esta forma se consigue calentar desde nivel del suelo.

CORE GENIUS
La frecuencia de los equipos Inverter tradicionales tiene una fluctuación de ± 1°C de la temperatura ambiente durante el funcionamiento. Sin embargo, la tecnología la nueva tecnología Inverter "CORE GENIUS" que ajusta 0,6Hz para cada paso, la variación de frecuencia del Inverter es tan suave que no se nota la fluctuación de la temperatura ambiente ± 0,5°C.

CONTROL INDIVIDUAL DE LAS LAMAS
Posibilidad de ajustar el angulo las 4 lamas de forma independiente.

120°
La lama superior permite un ajuste 120°.

CONTROL DE PARED RETROILUMINADO
El nuevo control cableado de pared KJR-120N dispone de retroiluminación de la pantalla para facilitar su lectura.

CALEFACCIÓN 8 °C
El equipo se activa automáticamente en modo calefacción cuando la temperatura ambiente es inferior a 8 °C, de esta forma evita que la temperatura de la habitación sea muy baja cuando no estamos en casa.

Conectividad

WIFI
Posibilidad de que la unidad sea controlada vía WIFI, mediante una APP.

CONTROL CENTRALIZADO
Posibilidad de controlar diversas unidades con un mismo control.

DOMÓTICA
Posibilidad de integración con los principales fabricantes de sistemas domóticos (Consultar)

Eficiencia energética

ETIQUETADO ENERGÉTICO EN REFRIGERACIÓN A+++

ETIQUETADO ENERGÉTICO EN REFRIGERACIÓN A++

ETIQUETADO ENERGÉTICO EN REFRIGERACIÓN A+

ETIQUETADO ENERGÉTICO EN REFRIGERACIÓN A

ETIQUETADO ENERGÉTICO EN CALEFACCIÓN A+++

ETIQUETADO ENERGÉTICO EN CALEFACCIÓN A++

ETIQUETADO ENERGÉTICO EN CALEFACCIÓN A+

ETIQUETADO ENERGÉTICO EN CALEFACCIÓN A

FUNCIÓN STANDBY (SÓLO 1W EN REPOSO)
La unidad exterior se desconecta de la alimentación de forma automática cuando la unidad esta en reposo, de esta forma el consumo en reposo es de solo 1W.

SENSOR PRESENCIA
Detecta la inactividad (30 min) en la sala para reducir la frecuencia de funcionamiento y de esta forma ahorrar energía.

Refrigerante

R410A
Equipo que utiliza el refrigerante R410A con un PCA de 2088.

R32
Equipo que utiliza el refrigerante más ecológico R32 con un PCA de 675. Para poder realizar la instalación de equipos con gas refrigerante R32, debe revisar la legislación vigente.

R290
Equipo que utiliza el nuevo refrigerante R290 que tiene un PCA de tan solo 3.

Nota: Esta Leyenda de Prestaciones es genérica, encontrará los iconos que aplican a la presente ficha técnica en el encabezado de la primera página de la ficha técnica.

Leyenda de Prestaciones

MUNDOCLIMA®

Facilidad instalación y mantenimiento

FILTROS EXTRAÍBLES
Nuevo sistema de fijación del filtro con pestañas, para asegurar una correcta sujeción sin vibraciones.

ENTRADA AIRE EXTERIOR
Posibilidad de aportar aire exterior directamente sobre la unidad interior.

BOMBA DRENAJE
Incorpora bomba de drenaje para facilitar el desagüe de la unidad interior.

RECORDATORIO LIMPIEZA FILTRO
El equipo nos indica cuando deberíamos limpiar y/o sustituir el filtro de aire de la unidad interior.

COMPATIBILIDAD DE TUBERÍAS
Posibilidad de aumentar una talla sobre el diámetro estándar en la tubería de gas, líquido o ambas.

DISPLAY DIGITAL LED
Equipo que dispone de un display digital donde muestra la temperatura de consigna durante el funcionamiento normal o la temperatura ambiente en modo ventilación.

MENOS TORNILLOS
Tanto la unidad interior como la exterior disponen de menos tornillos, haciendo que el desmontaje sea mucho más fácil.

DETECCIÓN DE FUGAS DE REFRIGERANTE
La unidad detecta automáticamente la existencia de posibles fugas de refrigerante en el circuito.

AUTOLIMPIEZA
Esta función realiza una auto limpieza en la unidad interior. Cuando se activa la función AUTOLIMPIEZA (botones SelfClean o iClean), inicialmente la unidad funciona en modo refrigeración con el ventilador a baja velocidad, durante este período el agua de condensación arrastra el polvo de la batería. Seguidamente la unidad cambia a modo calefacción con el ventilador a baja velocidad, para secar la batería y el interior de la unidad. Finalmente la unidad cambia a modo ventilación para terminar de secarse completamente.

PLACA MONTAJE ULTRA REFORZADA
Placa de montaje reforzada con escala y nivel de burbuja incluido.

ALIMENTACIÓN SOLO A LA UD. EXTERIOR
La alimentación de la unidad interior se realiza mediante el mismo cable de interconexión con la unidad exterior.

UNIDADES EXTERIORES DE UN SOLO VENTILADOR
Optimiza el espacio en el exterior gracias a las unidades exteriores con menor altura.

ALTA PRESIÓN ESTÁTICA
Amplio rango de presión estática.

AJUSTE DEL RANGO DE TEMPERATURA DE CONSIGNA
El control remoto permite ajustar: Refrigeración mínimo desde 16°C hasta 24°C; Calefacción máximo desde 30°C hasta 25°C.

PATAS EN FORMA DE U
Gracias a las nuevas patas traseras de la ud. exterior la instalación es más cómoda.

ARRANQUE A BAJO VOLTAJE
El equipo puede arrancar y funcionar con normalidad hasta un voltaje de alimentación inferior al nominal

SOLUCIÓN DE PROBLEMAS
Los códigos de error se muestran en el panel interior, el control de pared o en la placa exterior.

SEÑALES REMOTAS (CP)
La unidad interior dispone de una entrada de ON/OFF.

PRESIÓN ESTÁTICA CONFIGURABLE
Desde la placa electrónica (o en algunos modelos con el control remoto inalámbrico o cableado) se puede ajustar la presión estática del ventilador, de esta forma se puede adaptar la máquina a cada instalación.

RETORNO CONFIGURABLE
La entrada de aire de retorno se puede realizar por la parte trasera o inferior indistintamente, por defecto la unidad tiene el retorno por la parte posterior.

FUNCIÓN TWIN (2×1)
Posibilidad de conectar dos unidades interiores a la misma unidad exterior. Las dos unidades funcionarán de manera unificada como si fueran una única unidad. Ideal para salas diáfanas.

ROTACIÓN INVERSA
Cuando se detiene el equipo, el ventilador de la ud. exterior gira al revés para eliminar hojas u otros elementos externos de la batería.

ROTACIÓN & BACK UP
Esta función permite el funcionamiento redundante en instalaciones con 2 uds. conectadas a un mismo control cableado KJR-120N, en caso de que en una máquina no alcance la temperatura de consigna, automáticamente las dos máquinas se pondrán en funcionamiento de forma conjunta a 24°C en el modo seleccionado. Al mismo tiempo se realiza una rotación en el funcionamiento de las 2 máquinas para que las dos funciones la misma cantidad de tiempo.

AUTO DIRECCIONAMIENTO
La unidad exterior puede asignar dirección a las unidades interiores de forma automática.

MODO INGENIERÍA
Ajuste de funciones y consulta de parámetros de funcionamiento mediante el control.

DISEÑO BAJA SILUETA
Altura de la unidad interior de entre 200 y 300 mm.

SALIDA APORTACIÓN A SALA CONTIGUA
La unidad dispone de salidas pre troqueladas para conectar un pequeño conducto y climatizar una sala anexa.

TUBO DE DESCARGA DEL AIRE AL EXTERIOR
Fácil y rápido de instalar, permite la utilización del climatizador de manera inmediata.

ELIMINACIÓN DE CONDENSADOS
Elimina el agua de condensados por lo que no es necesario conectar el equipo a un desagüe. En modo deshumidificación y en ambientes muy húmedos, se recomienda conectarlo a un desagüe.

PANEL DE TAMAÑO COMPACTO
El panel embellecedor del equipo tipo cassette es de 600×600 mm.

GOLDEN FIN
Intercambiador de calor con tratamiento especial, que protege al equipo contra fenómenos atmosféricos y efectos de ambientes agresivos. También evita la proliferación de bacterias y moho.

BLUE FIN
Intercambiador de calor con tratamiento que protege al equipo contra la corrosión y la proliferación de bacterias y moho.

CARGA AUTOMÁTICA DE REFRIGERANTE
Permite cargar el gas refrigerante al sistema de forma automática sin tener que realizar el cálculo de carga adicional.

HORIZONTAL / VERTICAL
Equipo que permite su instalación tanto en posición horizontal como en vertical.

FUNCIÓN META
Tecnología avanzada de aire acondicionado que optimiza la temperatura, el caudal de refrigerante y aire para ahorrar energía y maximizar el confort.

Tecnología

SUPER DC
Equipo que dispone tanto compresor DC Inverter como motores ventiladores DC.

REFRIGERACIÓN A TEMP. BAJAS
Funcionamiento en refrigeración hasta -15°C exteriores.

CALEFACCIÓN A TEMP. BAJAS
Funcionamiento en calefacción hasta -25°C exteriores.

CONTROL CAUDAL DE AIRE CONSTANTE
El ventilador interior se ajusta a la presión estática necesaria para asegurar un suministro de aire constante en todo momento.

DC
Equipo con motor ventilador DC de bajo consumo y silencioso.

COMPRESOR EVI
Compresor scroll asimétrico de alta eficiencia con tecnología de inyección de vapor.

ENTRADA 0-10V
Equipo con motor ventilador DC con regulación 0-10V

SALIDA 0-10V
Equipo con salida 0-10V para el control de una válvula auxiliar

VENTILADOR DE 7 VEL.
Equipo con motor ventilador DC de 7 velocidades

VARIAS VELOCIDADES DEL VENTILADOR EXTERIOR
Preciso ajuste de la velocidad del ventilador gracias al motor DC.

EXV
Equipo con válvula de expansión electrónica, ajusta de una forma más estable la capacidad del equipo.

Nota: Esta Leyenda de Prestaciones es genérica, encontrará los iconos que aplican a la presente ficha técnica en el encabezado de la primera página de la ficha técnica.