INVERTER-WASSERKÜHLMASCHINE

Baureihe MUENR-H12

MUNDOCLIMA SUPER DC INVERTER

DC-Inverter-Kompressor und -Lüftermotor: Alle Geräte der Reihe sind mit einem DC-Inverter-Verdichter und -Lüftermotor ausgestattet, was die Leistung des Systems bei mittleren Frequenzen verbessert und eine empfindlichere und effizientere Steuerung gewährleistet.

Hydraulisches Modul: Vollständig integriertes Hydraulikmodul mit Hydraulikkomponenten wie Ausdehnungsgefäß, Plattenwärmetauscher und Umwälzpumpe.

R32 Umweltfreundlicher

WiFi™

Modbus

Hocheffiziente Umwälzpumpe:
In Übereinstimmung mit der ERP-Ökodesign-Richtlinie reduziert die neue Hocheffizienzpumpe den Verbrauch.

Plattenwärmetauscher:
Der Plattenwärmetauscher ist aus rostfreiem Stahl AISI 316 gefertigt, um eine hohe Wärmeaustauschleistung zu gewährleisten.

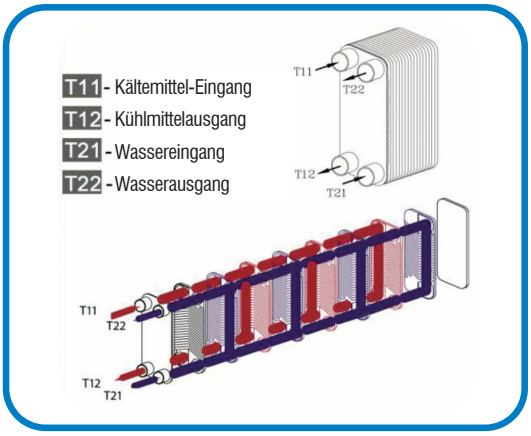

Kabelgebundene Fernbedienung für die Wandmontage:
Alle Geräte werden ab Werk mit einer kabelgebundenen Wandfernbedienung ausgeliefert, mit der das Gerät von zu Hause aus gesteuert werden kann. Diese Steuerung verfügt über ein WLAN-Modul, das die Fernsteuerung des Geräts ermöglicht, sowie über ein Modbus-Protokoll, um es in ein Managementsystem zu integrieren.

KJRH-120H/BMK0-E
Bestellnr. CL09204
(enthalten)

Breiter Betriebstemperaturbereich:
Die MUENR-H12-Geräte können unter extremen Temperaturbedingungen betrieben werden, im Heizmodus bis zu -25°C und im Kühlmodus bis zu 43°C.

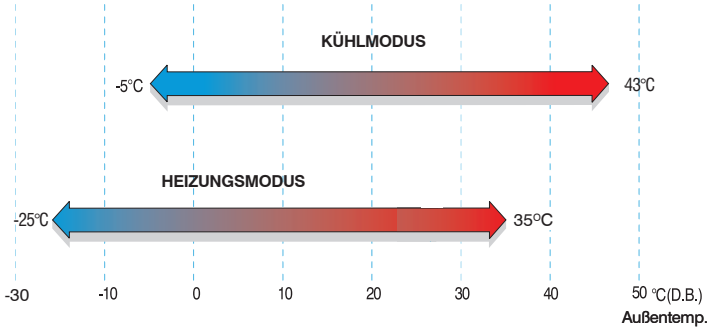

INTEGRIERTE UND KOMPAKTE BAUWEISE
Vollständig integriertes und eingebautes Hydraulikmodul mit Ausdehnungsgefäß, Plattenwärmetauscher, Umwälzpumpe, usw. Kosten- und platzsparende Installation.

EIN/AUS UND FERNBEDIENUNGSFUNKTION
Möglichkeit zum Stoppen/Starten des Geräts durch ein potentialfreies Signal.

ENERGIEERSPARNIS
Die Mini-Kaltwassersätze der Serie H12 sind kompakter und verfügen bis zum 16-kW-Modell über einen einzigen Ventilatormotor, sowohl in einphasiger als auch in dreiphasiger Ausführung. Dies führt zu erheblichen Einsparungen beim Platzbedarf für die Installation.

Energieeffizienzklasse A+: Dank des Plattenwärmetauschers, der hocheffizienten Pumpe, des Kompressors und des DC-Inverter-Ventilatormotors wird der Energieverbrauch gesenkt und der Betrieb des Geräts optimiert, so dass es das Energielabel A+++ für das Heizen bei 35°C erhält.

Modell MUENR-				05-H12	07-H12	09-H12	12-H12	14-H12	16-H12	12-H12T	14-H12T	16-H12T
Bestellnr.				CL25640	CL25641	CL25642	CL25643	CL25644	CL25645	CL25646	CL25647	CL25648
Stromversorgung			V / Ph / Hz	220 - 240 / 1N / 50						380 - 415 / 3N / 50		
Kühlung	Bedingungen 1(1)	Leistung	kW	5,50	7,40	9	11,6	13,4	14	11,6	13,4	14
		Verbrauch	kW	1,69	2,35	3,10	3,74	4,57	4,83	3,74	4,57	4,83
		EER	kW / kW	3,25	3,15	2,90	3,10	2,93	2,90	3,10	2,93	2,90
	Bedingungen 2(2)	Leistung	kW	6,50	8,30	10,00	12,20	13,90	15,40	12,20	13,90	15,40
		Verbrauch	kW	1,28	1,71	2,33	2,65	3,16	3,67	2,65	3,16	3,67
		EER	kW / kW	5,10	4,85	4,30	4,60	4,40	4,2	4,60	4,40	4,2
		SEER	kW / kW	5,09	5,19	5,08	5,07	5,09	5,11	5,11	5,12	5,14
Heizung	Bedingungen 3(3)	Leistung	kW	6,60	8,50	10,20	12,5	14,5	16,2	12,5	14,5	16,2
		Verbrauch	kW	1,65	2,24	2,80	3,38	4,09	4,70	3,38	4,09	4,70
		COP	kW / kW	4,00	3,80	3,65	3,70	3,55	3,45	3,70	3,55	3,45
	Bedingungen 4(4)	Leistung	kW	6,50	8,40	10,00	12,20	14,10	16,00	12,20	14,10	16,00
		Verbrauch	kW	1,23	1,66	2,13	2,49	3,00	3,56	2,49	3,00	3,56
		COP	kW / kW	5,30	5,05	4,70	4,90	4,70	4,50	4,90	4,70	4,50
		SCOP	kW / kW	5,12	5,18	5,12	5,09	4,89	4,84	5,08	4,89	4,84
Energieklassifizierung bei niedriger Temperatur (35ºC) / ηs				A+++	A+++	A+++	A+++	A+++	A+++	A+++	A+++	A+++
Maximale Stromstärke			A	18	18	18	30	30	30	14	14	14
Kompressor	Modell			EKTM225D63UKER			EKTF420D66UM5BR					
	Marke			GMCC			GMCC					
	Kühlmittelöl	Typ		ESTERÖL VG75R			ESTERÖL VG75R					
		Menge	ml	620 ± 15			1000 ± 15 ml					
Fan	Typ / Motor / Anzahl			AXIAL / DC / 1			AXIAL / DC / 1					
	Luftfördermenge		m³/Std.	3.900	4.500	4.500	5.200	5.200	5.200	5.200	5.200	5.200
Platten-wärmetauscher	Wasserdurchflussmenge (min ~ max)		m³/Std.	0,40 ~ 1,25	0,40 ~ 1,65	0,40 ~ 2,10	0,70 ~ 2,50	0,70 ~ 2,75	0,70 ~ 3,00	0,70 ~ 2,50	0,70 ~ 2,75	0,70 ~ 3,00
	Wasservolumen		L	1,15	1,15	1,15	1,54	1,54	1,54	1,54	1,54	1,54
	Druckverlust		kPa	18	18	18	26	26	26	26	26	26
Wasserpumpe	Modell			SHIMGE APM25-9-130PWM1								
	Max. Förderleistung		m³/Std.	1,25	1,65	2,1	2,5	2,75	3	2,5	2,75	3
	Anhebung		m	9	9	9	9	9	9	9	9	9
Expansions-gefäß	Wasservolumen		L	5	5	5	5	5	5	5	5	5
Minimaler / maximaler Wassereingangsdruck(5)			kPa	100 / 300			100 / 300					
Schalldruckpegel (6)			dB (A)	48	51	53	56	58	58	57	59	59
Schallleistungspegel (6)			dB (A)	60	63	68	70	72	72	70	72	72
Maße (B x H x T)			mm	1040×865×410								
Gewicht			kg	87	87	87	106	106	106	120	120	120
Kältemittel	Typ / PCA			R32 /675	R32 /675	R32 /675	R32 /675	R32 /675	R32 /675	R32 /675	R32 /675	R32 /675
	Menge		kg / TCO2eq	1,25 / 0,844			1,8 / 1,215					
Stromverbindung	Stromversorgung		mm²	2 x 4+T	2 x 4+T	2 x 4+T	2 x 6+T	2 x 6+T	2 x 6+T	4 x 2,5+T	4 x 2,5+T	4 x 2,5+T
Hydraulische Anschlüsse	Wasserzulauf/-ablauf		Zoll	1" - 1"	1" - 1"	1" - 1"	1 1/4" - 1 1/4"	1 1/4" - 1 1/4"	1 1/4" - 1 1/4"	1 1/4" - 1 1/4"	1 1/4" - 1 1/4"	1 1/4" - 1 1/4"
Betriebstemperaturbereich		Kühlung	°C	-5~43								
		Heizung	°C	-25~35								
Wasseraustrittstemperaturbereich		Kühlung	°C	5~25								
		Heizung	°C	25~65								

Anmerkung:
(1) Bedingungen 1: Wasserein- und -auslauftemperatur: 12 / 7 ºC, Außentemperatur 35ºC TK
(2) Bedingungen 2: Wasserein- und -auslauftemperatur: 23 / 18 ºC, Außentemperatur 35ºC TK
(3) Bedingungen 3: Wasserein- und -auslauftemperatur: 40 / 45 ºC, Außentemperatur 7ºC TK / 6ºC FK / 85% r.F.
(4) Bedingungen 4: Wasserein- und -auslauftemperatur: 30 / 35 ºC, Außentemperatur 7ºC TK / 6ºC FK / 85% r.F.
(5) Drücke, bei denen Druckschalter aktiviert werden
(6) Gemessen in 1 m Entfernung im freien Feld