MUNDOCLIMA®

MUC-HP4 Ventilatorkonvektor Kanal (CL04571- CL04577)

INSTALLATIONS- UND BENUTZERANLEITUNG

1. INSTALLATION

Stellen Sie sicher, dass das Gerät ordnungsgemäß gewartet wird. Die internen beweglichen Teile dürfen nicht aneinander reiben. Achten Sie darauf, dass keine unnötigen Gegenstände in den Ventilator, den Motor oder die Batterie gelangen und dass die Austrittsseite der Kondensatwanne mindestens 3-5 mm unter der gegenüberliegenden Seite liegt, um den Wasserablauf zu erleichtern.

2. LÜFTUNGSKANALANSCHLUSS

Um ein Verstopfen der Batterieflossen zu verhindern, muss ein Luftfilter in der Rücklaufleitung des Gerätes verwendet werden (Filter nicht im Lieferumfang enthalten).

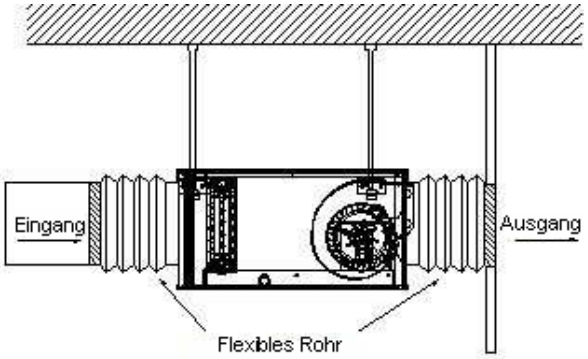

3. INSTALLATION DER WASSERLEITUNG

Stellen Sie die Anschlüsse durch Anziehen der Geräteklemmen mit einem Schraubenschlüssel ein. Bitte beachten Sie, dass das maximale Anzugsdrehmoment 2,5 kg betragen muss.

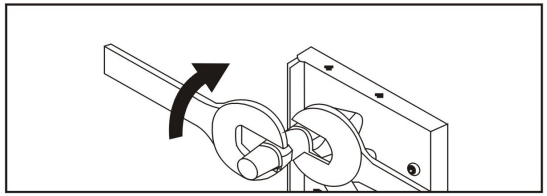

Achten Sie auf die richtige Ausrichtung des Wasserflusses. Das Kühl-/Heizwasser muss von unten (Eingang) nach oben (Ausgang) durch den Wärmetauscher fließen und es wird ein flexibler Anschluss mit einem 3- oder 2-Wege-Ventilantrieb empfohlen (siehe Abbildung). Die Kugelventile sollten installiert werden, um den Wasserdurchfluss zu regulieren oder bei Bedarf zu stoppen. Alle Leitungen und Regler müssen verlegt werden. Nach Abschluss der Verbindung muss eine Dichtheitsprüfung durchgeführt werden. Der Druck ist gewöhnlich 1,5 mal höher als der Arbeitsdruck.

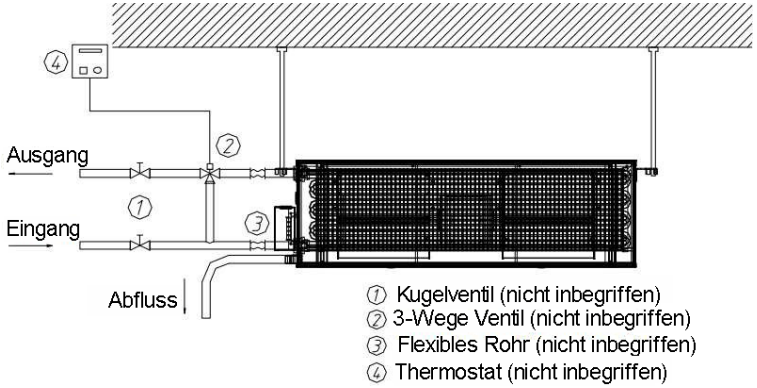

4. STROMVERBINDUNGEN

Stellen Sie sicher, dass die Kabel entsprechend ihrer Farbe angeschlossen sind und dass das Gerät ordnungsgemäß geerdet ist.

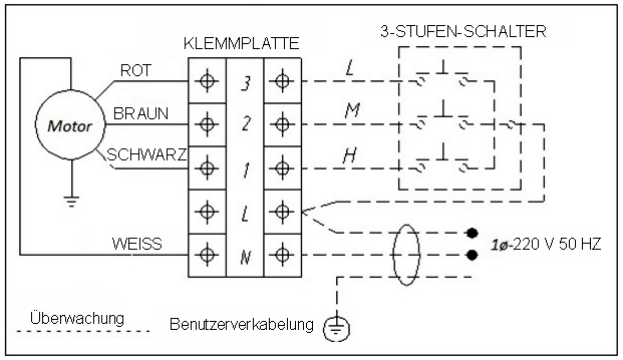

VORSICHT: Die gestrichelten Linien veranschaulichen nur die Auswahl der einzelnen Geschwindigkeiten. Da der Drehzahlsteller dem Verbrauch des Lüftermotors standhalten muss, muss die Schaltung in den meisten Fällen mit Hilfsrelais erfolgen.

5. BETRIEBSPROBE

Führen Sie nach der Installation einen Betriebstest durch, um das Gerät zu überprüfen.

6. BETRIEB

Im Sommer sollte die Temperatur des Kühlwassers nicht unter 5°C liegen, da sonst Kondenswasser die Isolationsfläche zerstören und Schäden im Inneren verursachen kann. Im Winter sollte die Temperatur des Heizwassers 65°C nicht überschreiten. Wird das Gerät im Winter längere Zeit nicht benutzt, muss das Wasser abgelassen werden, wenn kein Frostschutzmittel hinzugefügt wird, da sonst der Hydraulikkreislauf beschädigt wird.

7. WARTUNG

Um den normalen Luftstrom aufrechtzuerhalten, reinigen Sie den Filter und den Luftkanal regelmäßig. Achten Sie auf die Kühl-/Heizleistung des Gerätes.