MUNDOCLIMA®

WIFI WF-60A1

Manual de instalación y usuario

www.mundoclima.com

CL97157

ES

Manual de Instalación y Usuario

- Este manual ofrece una descripción detallada de todas las precauciones que se deben tener en cuenta durante el funcionamiento.

- Para asegurar el buen funcionamiento del control remoto cableado, le rogamos lea este manual cuidadosamente antes de usar la unidad.

- Por su conveniencia mantenga este manual accesible después de leerlo para tenerlo de referencia futura.

ÍNDICE

1. PRECAUCIONES DE SEGURIDAD 5
2. DESCARGAR E INSTALAR APP 7
3. ACCESORIOS DE INSTALACIÓN 8
4. MÉTODO DE INSTALACIÓN. 9
5. ESPECIFICACIONES..... 15
6. REGISTRO DEL USUARIO..... 16
7. CONFIGURACIÓN DE RED..... 17
8. CÓMO USAR EL APP 27
9. FUNCIONES ESPECIALES. 29

1. PRECAUCIONES DE SEGURIDAD

- Lea cuidadosamente las precauciones de seguridad antes de instalar el dispositivo.
- Se deben cumplir las indicaciones de seguridad que se describen a continuación. Sistema aplicable IOS, Android.

Nota:

- La aplicación no es compatible con las últimas versiones de software de Android ni de iOS.
- Debido a esto aclaramos que: No todos los sistemas Android e iOS son compatibles con esta aplicación. El fabricante no se responsabiliza de los problemas ocasionados como resultado de esta incompatibilidad.

Seguridad Wireless del Módulo WIFI

- El Módulo Wifi solo soporta redes con encriptación WPA-PSK/WPA2-PSK o sin encriptación.

Se recomienda usar encriptación WPA-PSK/WPA2-PSK.

PRECAUCIONES

- Compruebe el sitio web de asesoramiento para más información.
- La cámara del teléfono necesita 5 megapíxeles o más para que se escanee bien el código QR.
- Debido a las diferentes situaciones de red, algunas veces puede haber un tiempo de espera después de enviar una orden, por tanto, se necesitará una nueva configuración de la red.
- Debido a las diferentes situaciones de la red, el proceso de control puede alargar el tiempo de espera. En caso de que ocurra esta situación, puede diferir la pantalla entre el display de la unidad y la aplicación, le rogamos que no se confunda.

Nota: El fabricante no se hace responsable por ninguna de estas cuestiones, ni por problemas causados por Internet, el router Wifi ni los terminales móviles. Debe contactar a los proveedores de estos servicios en caso de que tengan fallos.

2. DESCARGAR E INSTALAR APP

Código QR A

Código QR B

Precaución: Estos códigos QR A y B solo sirven para descargar la aplicación.

- Los usuarios de Android: escanear Código QR A o ir a Google Play, buscar la aplicación 'Nethome Plus' y descargarla.
- Los usuarios de iPhone: escanear Código QR B o ir a App Store, buscar la aplicación 'Nethome Plus' y descargarla.

3. ACCESORIOS DE INSTALACIÓN

Selección de la ubicación

No instale el Puerto Smart en un sitio cubierto de aceite pesado, ni donde haya vapores o gases sulfurosos, de lo contrario este producto se podrá deformar y averiarse.

Preparación previa a la instalación

Asegúrese de que cuenta con todas las piezas necesarias.

No.	Nombre	Nº	Observaciones
1	Puerto Smart	1	———————
2	Manual de usuario e instalación	1	———————
3	Tornillos	3	M4X20 para el montaje en la pared
4	Tacos de pared	3	Para el montaje en la pared
5	Módulo Wifi (tipo USB)	1	———————
6	Cable de conexión (4)	1	Ver página 10
7	Cable alargador (CL97247)	1	Ver página 9 (Su uso es opcional)
8	Control remoto inalámbrico RM51	1	Para realizar la configuración (entrar modo "AP")

4. MÉTODO DE INSTALACIÓN

1. Estructura y dimensiones

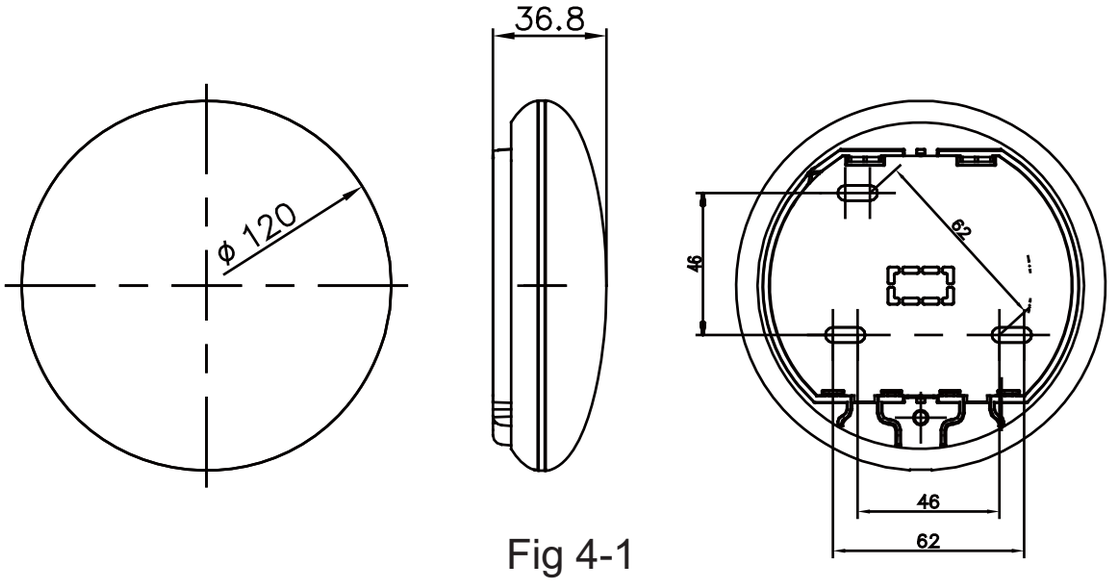

Fig 4-1

2. Diagrama eléctrico

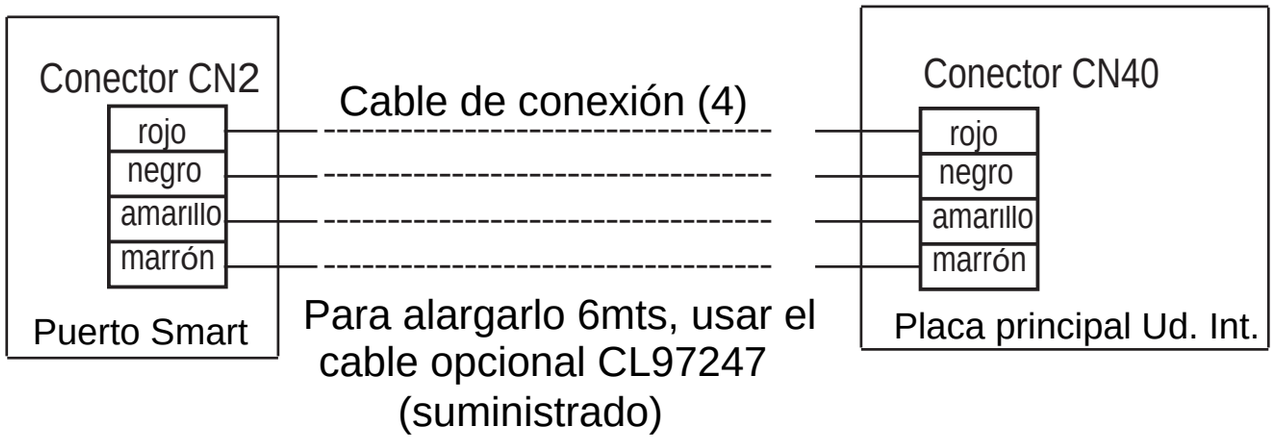

Fig 4-2

4. MÉTODO DE INSTALACIÓN

3. Conexión del Puerto Smart

- En los equipos MUCSR y MUSTR, conectar el Puerto Smart al conector CN40 de la ud. interior mediante el "Cable de conexión (4)" (Posibilidad de alargar el cable hasta 6mts con el opcional CL97247)
- En los equipos MUCR, desconectar el conector aéreo del cable (1) que está conectado al conector CN40 de la placa principal de la unidad interior (marcado con una flecha) (ver Fig. 4-3)

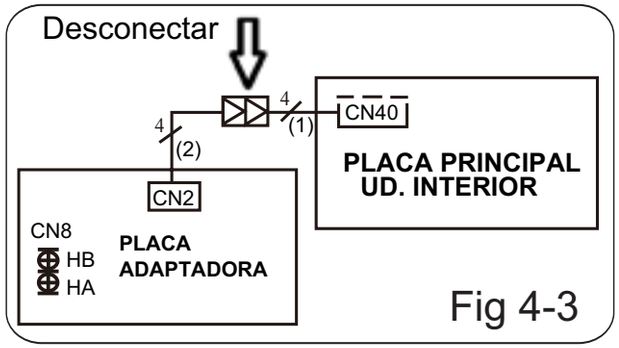

Fig 4-3

Para usar el Puerto Smart y control de pared al mismo tiempo, realizar la conexión según el siguiente esquema (ver Fig. 4-4)

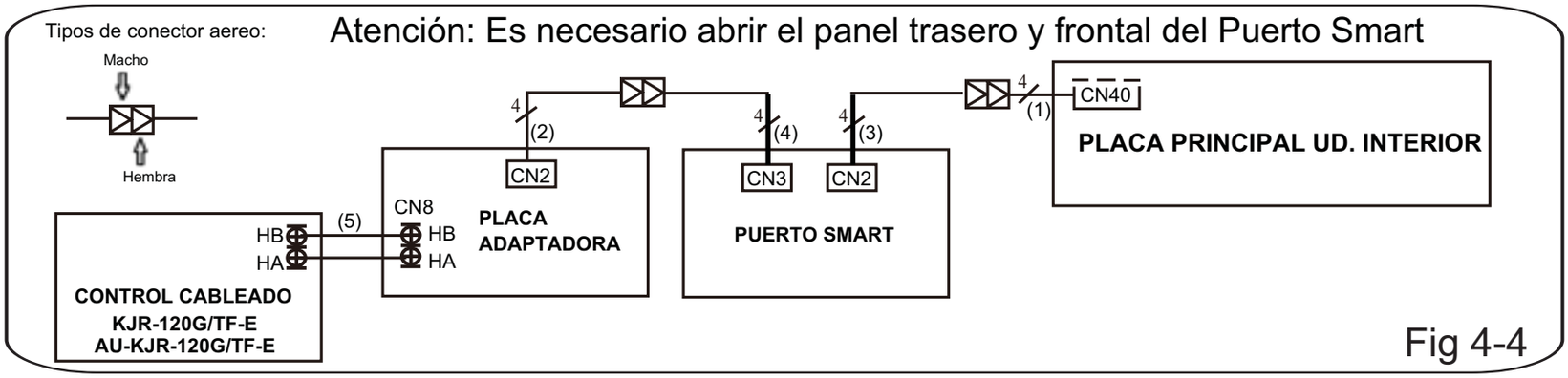

Fig 4-4

Nota: Denominación de los cables de conexión

(1) Cable de 4 hilos (conector macho rojo-hembra negro) conectado al CN40 de la placa principal, conectado de fábrica a la unidad interior.

(2) Cable de 4 hilos (macho-macho) conectado al CN2 de la placa adaptadora, conectado de fábrica a la unidad interior.

(3) Cable de 4 hilos (conector macho azul-macho negro) conectado al CN2 del Puerto Smart, conectado de fábrica.

(4) Cable de 4 hilos (conector macho rojo-hembra negro) conectado al CN3 del Puerto Smart, suministado con el Puerto Smart "Cable de conexión (4)".

(5) Cable normal de 2 hilos entre la placa adaptadora y el control cableado de pared, no suministrado.

4. MÉTODO DE INSTALACIÓN

4. Saque la parte superior del Puerto Smart. Inserte un destornillador plano en las dos ranuras de la parte inferior y extraiga la parte superior del módulo.

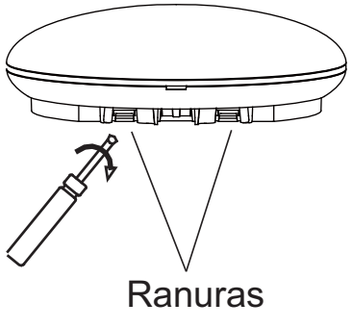

Fig 4-5

5. Fijar la placa trasera del Puerto Smart.

- Para un montaje en superficie, fijar la placa trasera a la pared con 3 tornillos (M4 x 20) (Fig. 4-6)

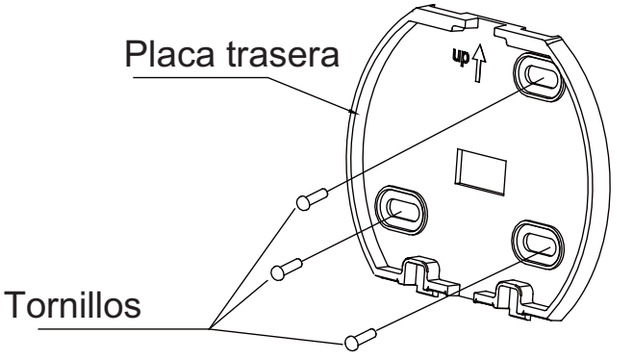

Fig 4-6

- Instalar el Smart Kit (USB) al puerto Smart. Insertar el Módulo WIFI(USB) con cuidado en la placa de circuito impreso del puerto Smart.(Fig. 4-7)

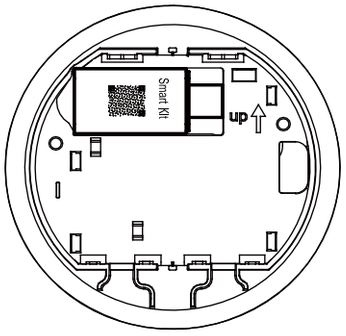

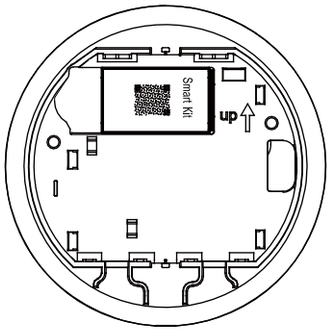

Fig 4-7

4. MÉTODO DE INSTALACIÓN

7. Cableado

A. Para un montaje en superficie, dispone de dos posiciones de salida del cable.

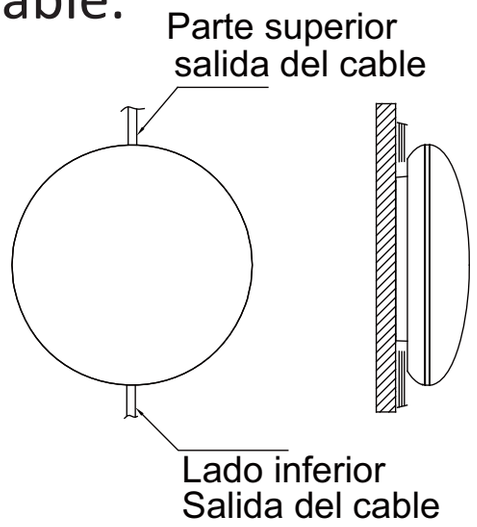

Fig 4-8

B. Para un montaje empotrado.

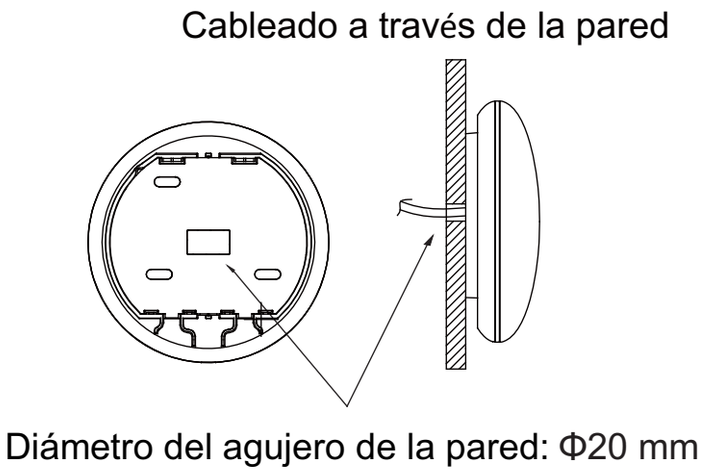

Fig 4-9

4. MÉTODO DE INSTALACIÓN

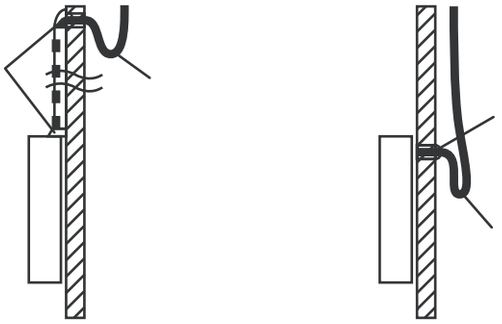

Fig 4-10

PRECAUCIÓN

Evite que entre agua en el Puerto Smart, use masilla para sellar los conectores de cables durante la instalación eléctrica. (Fig. 4-10) Durante la instalación, deje un poco holgado el cable de conexión para poder sacar el Puerto Smart durante el mantenimiento.

4. MÉTODO DE INSTALACIÓN

8. Volver a instalar la parte superior del Puerto Smart.

- Después de ajustar y fijar la tapa superior, evitar sujetar con una abrazadera el cableado durante la instalación (Fig 4-11 y 4-12).

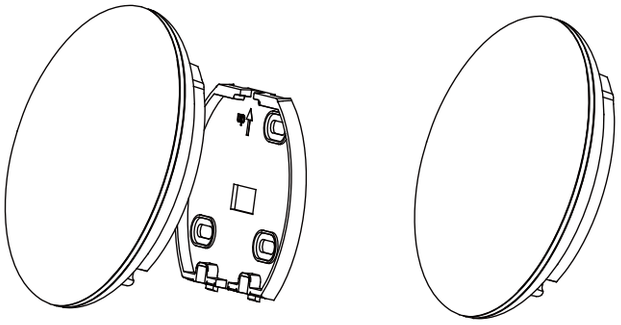

Fig 4-11

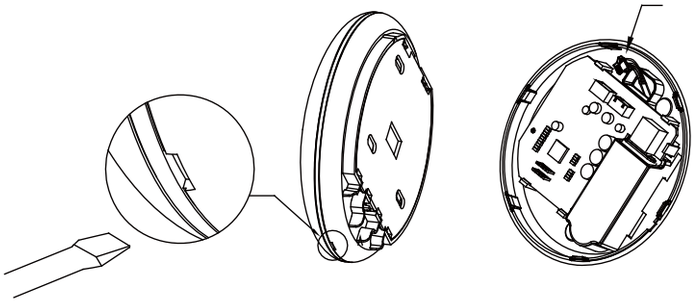

Fig 4-12

Todas las figuras de este manual tienen solo un propósito explicativo. Su Puerto Smart puede variar ligeramente pero el funcionamiento y las funciones son las mismas.

5. ESPECIFICACIONES

Modelo	WF-60 A1
Estándar	IEEE802.11b/g/n
Tipo de antena	Antena externa omnidireccional
Frecuencia	WIFI:2.4G
Máx. potencia de la transmisión	15 dBm máx.
Temperatura de funcionamiento	0 ºC~45 ºC/32 ºF~113 ºF.
Funcionamiento Humedad	10 %~85 %
Potencia de entrada	DC 5 V/300 mA

6. REGISTRO DEL USUARIO

- Por favor asegúrese de que tanto su Smartphone como el equipo de aire acondicionado esten conectados a la misma red Wifi durante el proceso de registro.

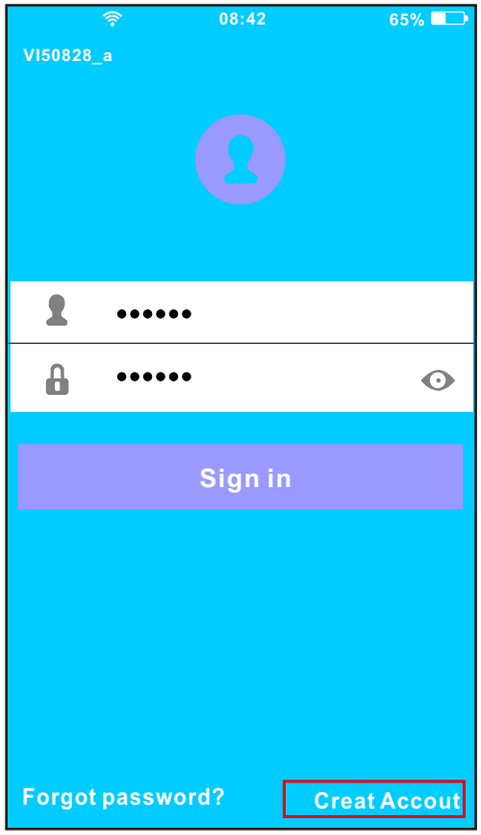

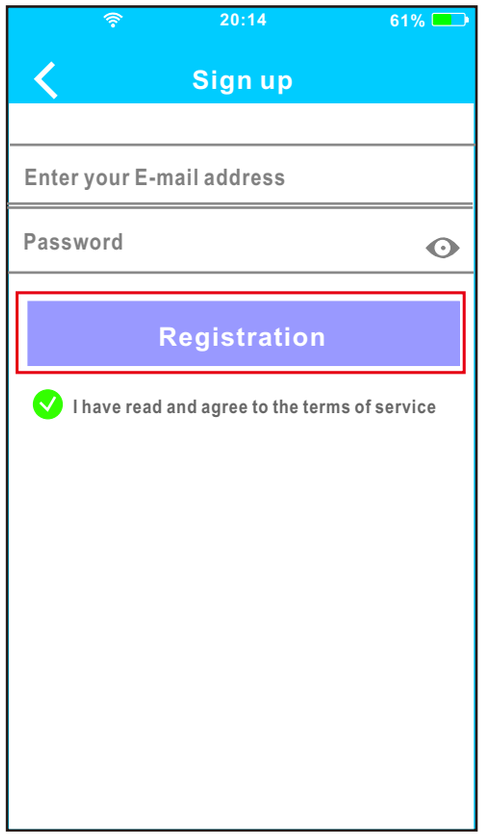

①Pulsar "Create Account".

② Introducir su dirección de email y la contraseña después pulsar "Registration".

7. CONFIGURACIÓN DE RED

PRECAUCIÓN

- Es necesario olvidar cualquier otra red alrededor asegúrese de que el dispositivo Android o IOS sólo se pueda conectar a la red WIFI que desea configurar.
- Asegúrese de que su dispositivo Android o iOS tenga la capacidad de volver automáticamente a la red original una vez realizada la configuración.

Recordatorio importante:

- Cuando el equipo entra en modo "AP", el control remoto no puede controlarlo. Es necesario terminar la configuración de red para poderlo controlar de nuevo.
  Como alternativa, se puede esperar 8 minutos para salir automáticamente del modo "AP".

7. CONFIGURACIÓN DE RED

■ Realizar la configuración con un dispositivo ANDROID.

① Asegurarse que su móvil este conectado a la misma red WIFI a la cual quiera conectar el módulo WIFI. Debe tener en cuenta que su dispositivo móvil debe "Olvidar" otras redes que tenga memorizadas para evitar posibles conflictos durante el proceso de configuración.

② Desconectar el equipo de aire acondicionado de la alimentación eléctrica.

③ Vuelva a conectar el equipo a la alimentación eléctrica, y pulse 7 veces (en 3 minutos) el botón "LED DISPLAY" o "LED" del control remoto inalámbrico apuntando al display receptor suministrado con la unidad interior.

④ El equipo entrará el el modo "AP", significa que el equipo está en modo de configuración de la red WIFI.

- Nota: El display receptor no mostrará ningún código, pero puede saber que esta en el modo "AP" si cuando escanea el código QR del módulo WIFI mediante la aplicación (punto 6) la aplicación le considera correcto el código, de lo contrario es que el equipo no esta en modo "AP".

7. CONFIGURACIÓN DE RED

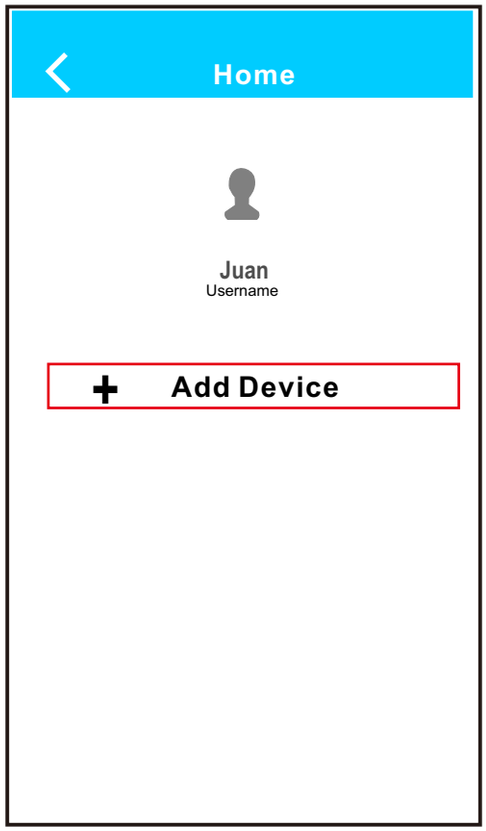

⑤ Pulsar "+ Add Device"

⑥ Escanear el código QR suministrado con el Módulo Wifi.

7. CONFIGURACIÓN DE RED

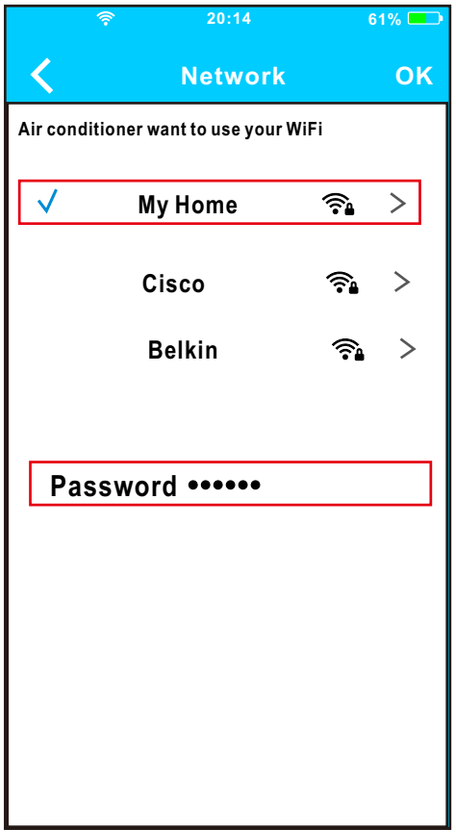

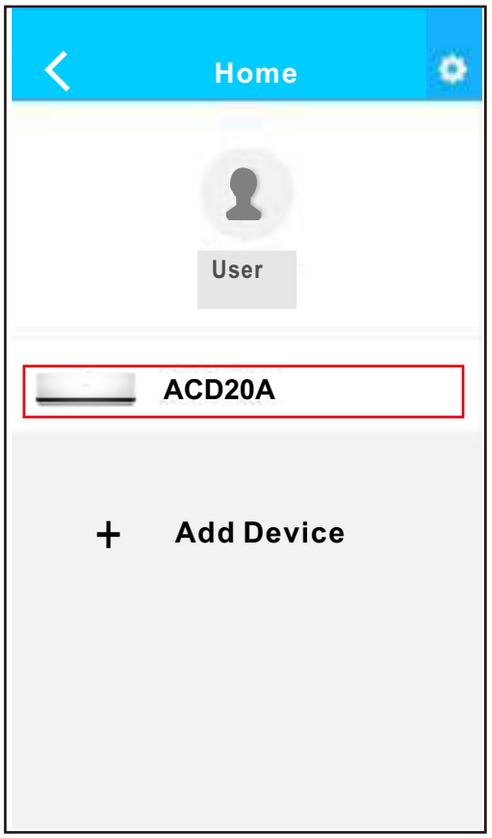

⑦ Seleccionar la red WIFI de su hogar, por ejemplo My Home (la imagen es solo para su referencia).

⑧ Introducir la contraseña de su red WIFI y pulsar OK.

⑨ Si la configuración se ha realizado correctamente, aparecerá su equipo en en la lista.

Nota:
El nombre del equipo que se muestra va en función del código QR de cada Módulo WIFI.

7. CONFIGURACIÓN DE RED

■ Realizar la configuración con un dispositivo iOS.

① Asegurarse que su móvil este conectado a la misma red WIFI a la cual quiera conectar el módulo WIFI. Debe tener en cuenta que su dispositivo móvil debe "Olvidar" otras redes que tenga memorizadas para evitar posibles conflictos durante el proceso de configuración.

② Desconectar el equipo de aire acondicionado de la alimentación eléctrica.

③ Vuelva a conectar el equipo a la alimentación eléctrica, y pulse 7 veces (en 3 minutos) el botón "LED DISPLAY" o "LED" del control remoto inalámbrico apuntando al display receptor suministrado con la unidad interior.

④ El equipo entrará el el modo "AP", significa que el equipo está en modo de configuración de la red WIFI.

- Nota: El display receptor no mostrará ningún código, pero puede saber que esta en el modo "AP" si cuando escanea el código QR del módulo WIFI mediante la aplicación (punto 6) la aplicación le considera correcto el código, de lo contrario es que el equipo no esta en modo "AP".

7. CONFIGURACIÓN DE RED

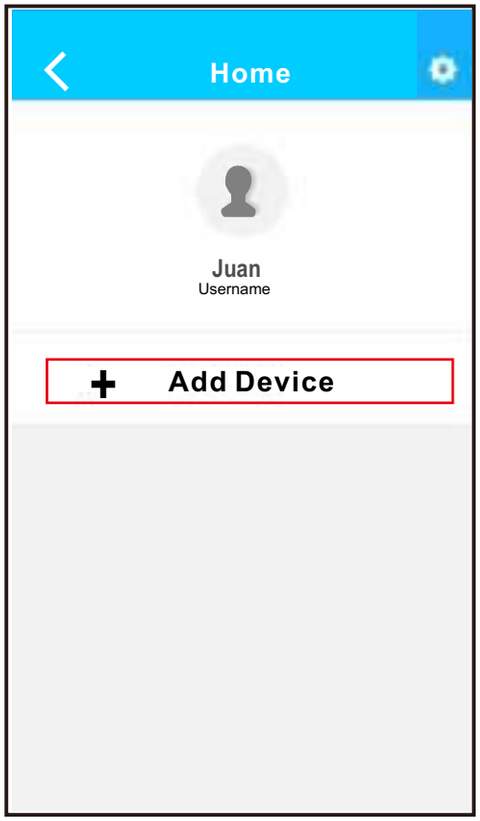

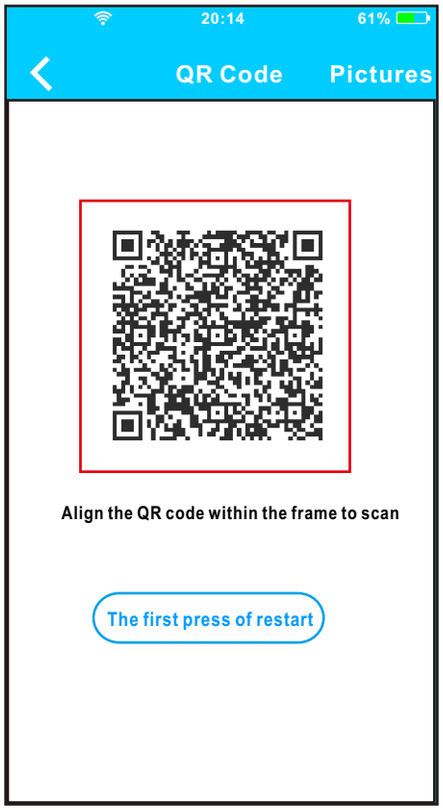

⑤ Pulsar "+ Add Device"

⑥ Escanear el código QR suministrado con el Módulo Wifi.

7. CONFIGURACIÓN DE RED

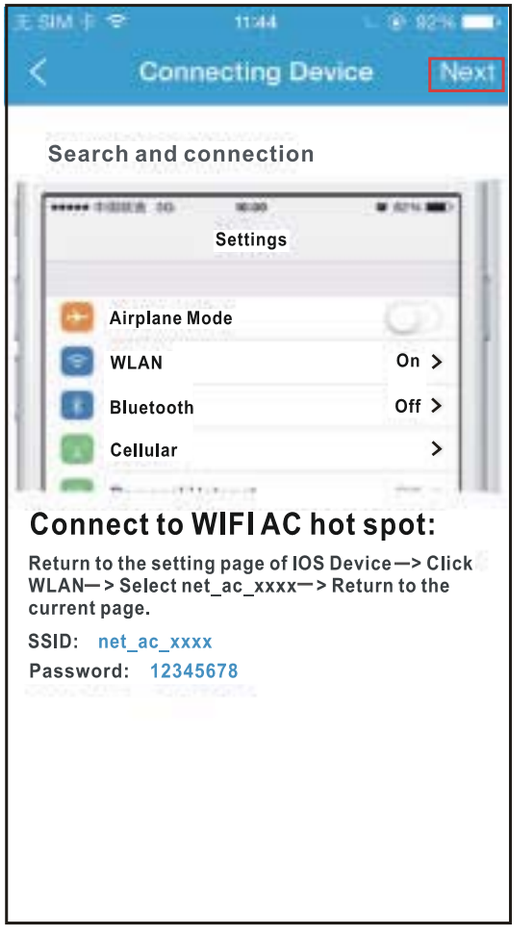

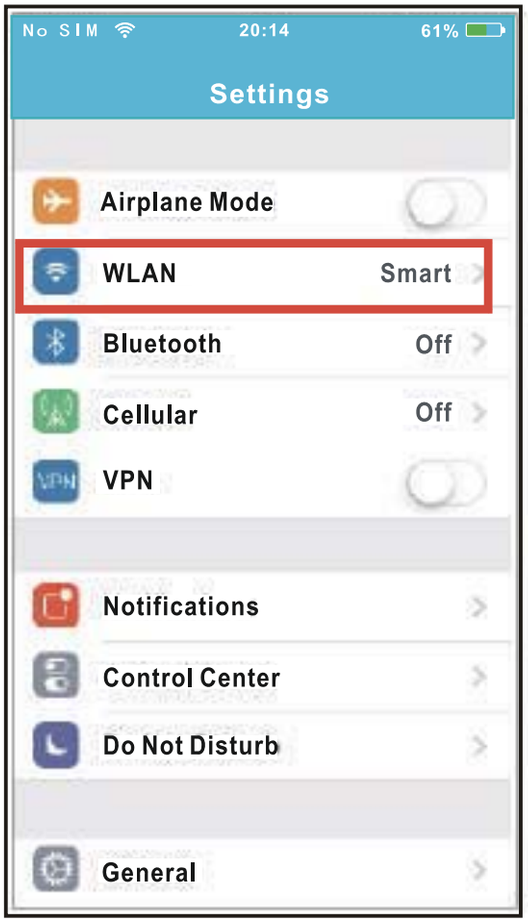

⑦ Lea las instrucciones de arriba y pulse el botón "Home" para volver a la pantalla principal.

⑧ Entre en ajustes para acceder a la configuración WLAN/WIFI.

7. CONFIGURACIÓN DE RED

⑨ Elegir la red net_ac_XXXX.

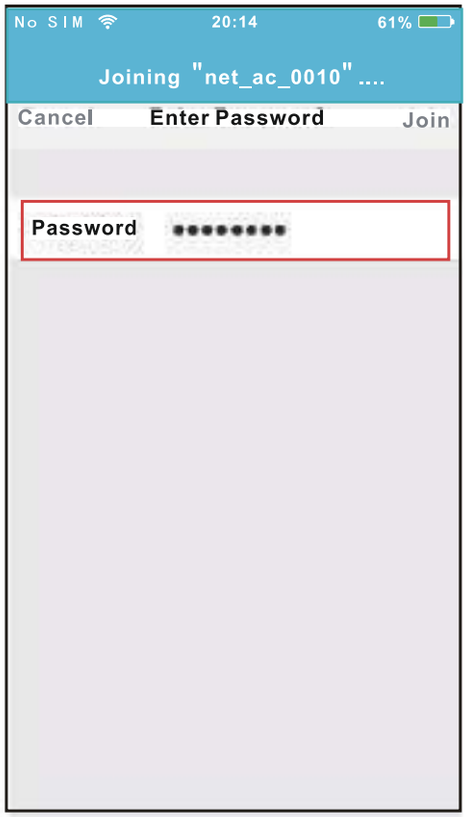

⑩ Introducir la contraseña 12345678 y pulsar "Join".

7. CONFIGURACIÓN DE RED

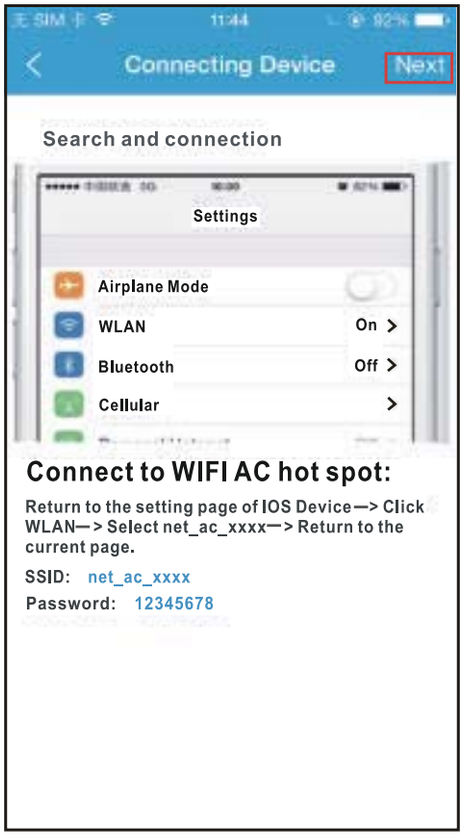

⑪ Volver a la APP y pulsar "Next".

⑫ Seleccionar la red WIFI de su hogar, por ejemplo My Home (la imagen es solo para su referencia)

⑬ Introducir la contraseña de su red WIFI y pulsar OK.

7. CONFIGURACIÓN DE RED

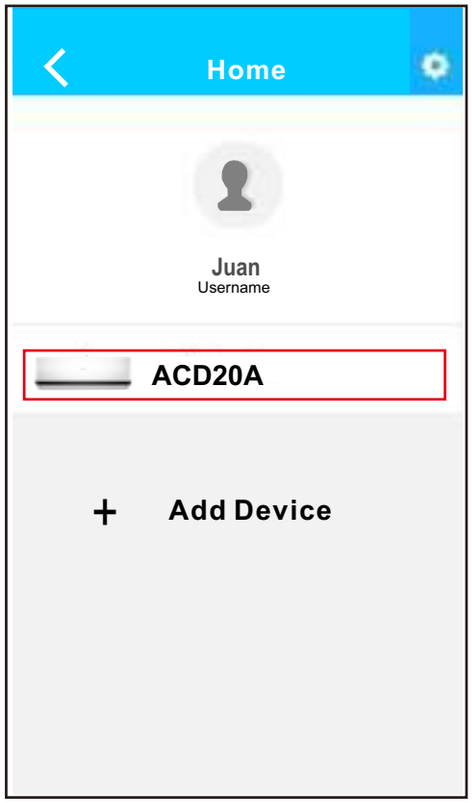

⑭ Si la configuración se ha realizado correctamente, aparecerá su equipo en en la lista.

NOTA:

- Al terminar la configuración de red, la APP mostrará "success cue" en la pantalla
- Es posible que el estado del dispositivo aún se mostre en "offline" (desconectado). Si se produce esta situación, el usuario debe desconectar la alimentacióndel equipo de Aire Acondicionado y activarla de nuevo. Pasados unos minutos aparecerá "online" (conectado).

8. CÓMO USAR LA APP

Por favor asegúrese de que tanto su Smartphone como el equipo de aire acondicionado esten conectados a Internet antes de usar la App para controlar el equipo de aire acon--dicionado vía Internet, por favor siga los siguientes pasos:

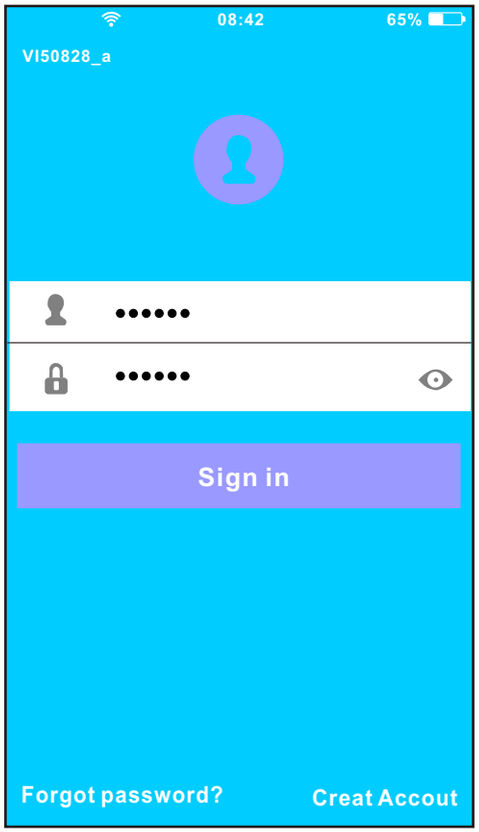

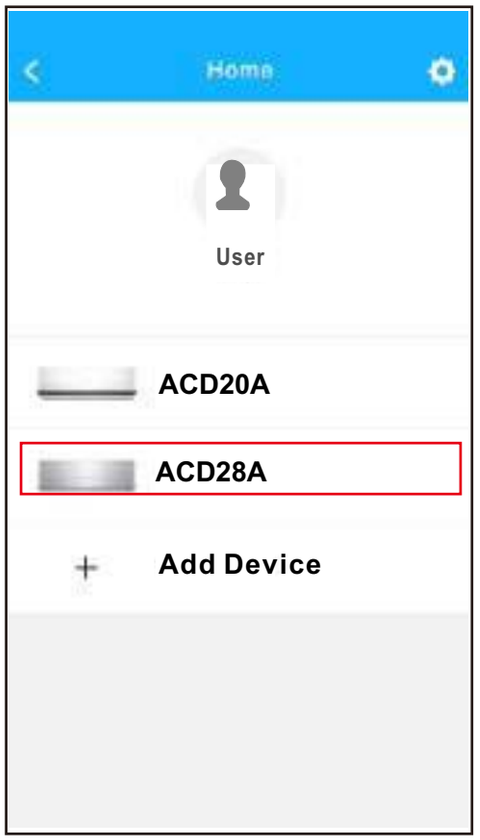

① Introducir el nombre de su cuenta y la contraseña, pulsar "Sign in".

② Seleccionar el equipo que desea controlar para acceder a la pantalla de control principal.

8. CÓMO USAR LA APP

③ El usuario puede controlar los siguentes parámetros del equipo: ON/OFF, Modo de funcionamiento, temperatura, velocidad del ventilador, etc.

NOTA:

- No todas las funciones del equipo de Aire Acondicionado están disponibles en la APP.
  Por ejemplo: ECO, Turbo, Oscilación, Por favor, ver el manual de usuario para encontrar más información.

9. FUNCIONES ESPECIALES

■ Temporizador ON/OFF (Timer ON/OFF)

El usuario puede establecer una programación para arrancar y parar el equipo a unas horas específicas. Puede elegir la repetición de esa programación para que se realize semanalmente.

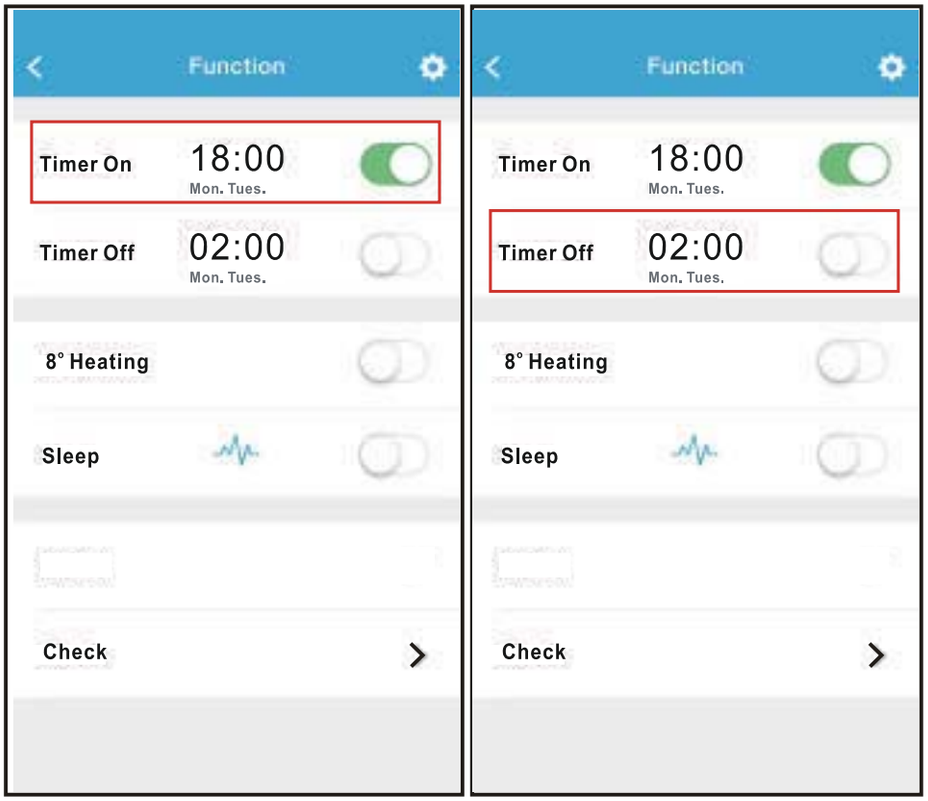

9. FUNCIONES ESPECIALES

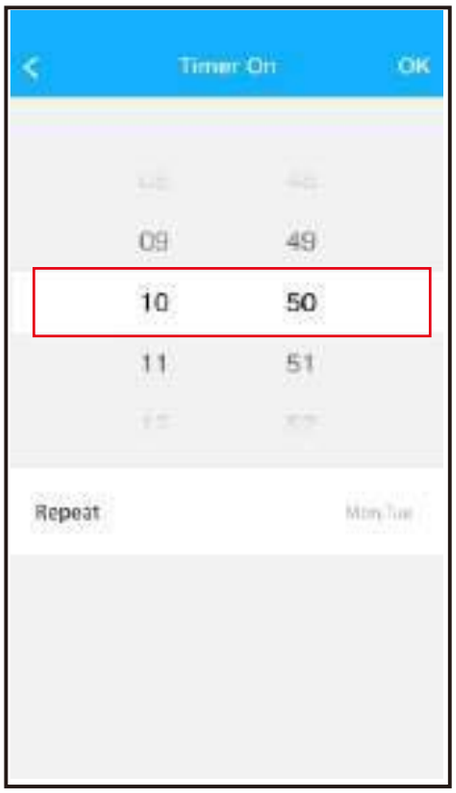

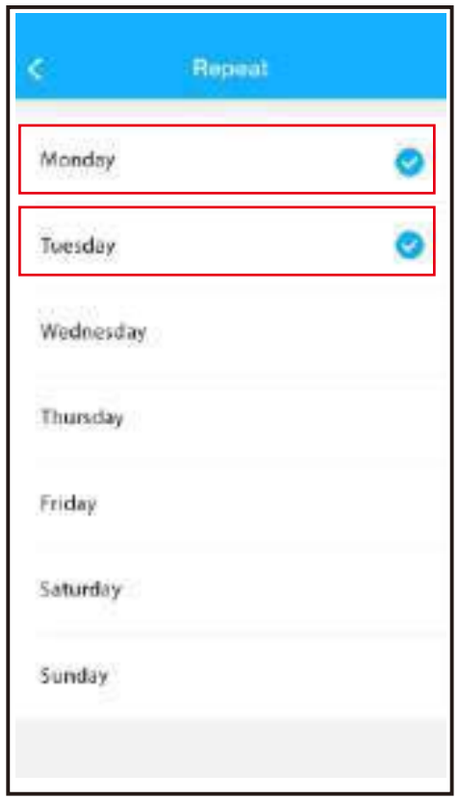

9. FUNCIONES ESPECIALES

■ Calefacción a 8ºC

El usuario puede dejar el equipo funcionando en calefacción a una temperatura de consigna de 8ºC. Esta función le permite salir de casa y asegurarse de que la temperatura no bajará por debajo de 8ºC, ya que si lo hace el equipo se pondrá en marcha de forma automática.

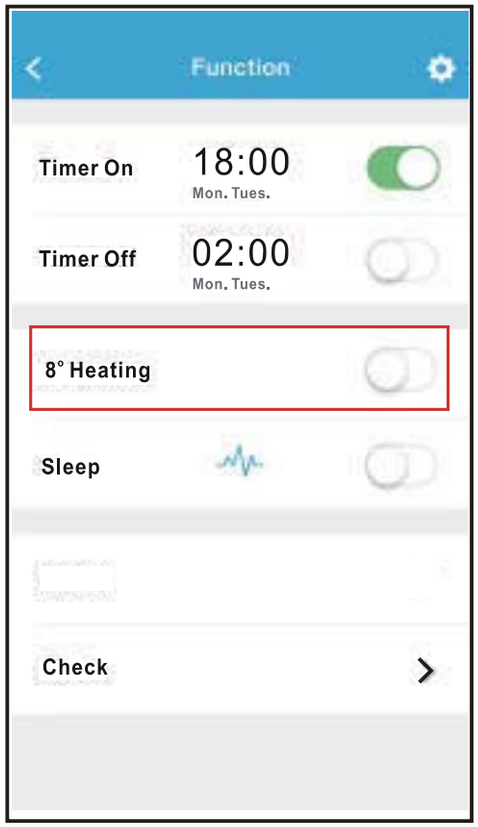

9. FUNCIONES ESPECIALES

■ Modo Noche (Sleep)

El usuario puede personalizar la temperatura deseada en el Modo Noche.

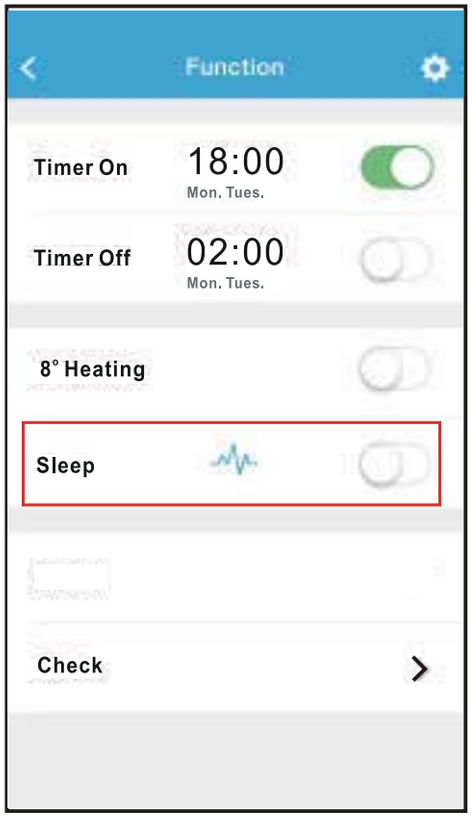

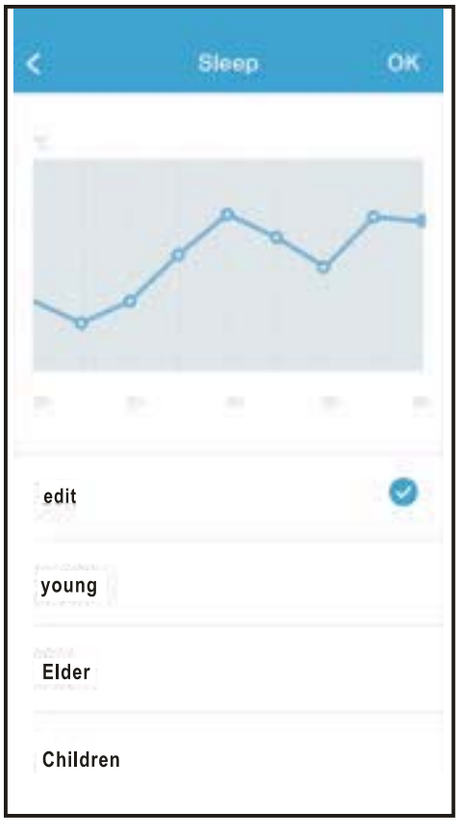

9. FUNCIONES ESPECIALES

■ Función Comprobación (Check)

El usuario puede comprobar el estado de funcionamiento del equipo mediante esta función. Al finalizar se muestran los parámetros normales, las anomalias detectadas, y detalles informativos del estado de su equipo.

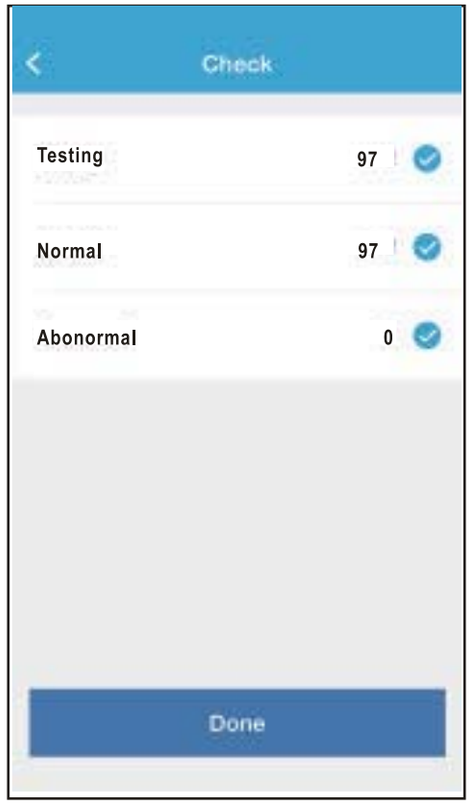

9. FUNCIONES ESPECIALES

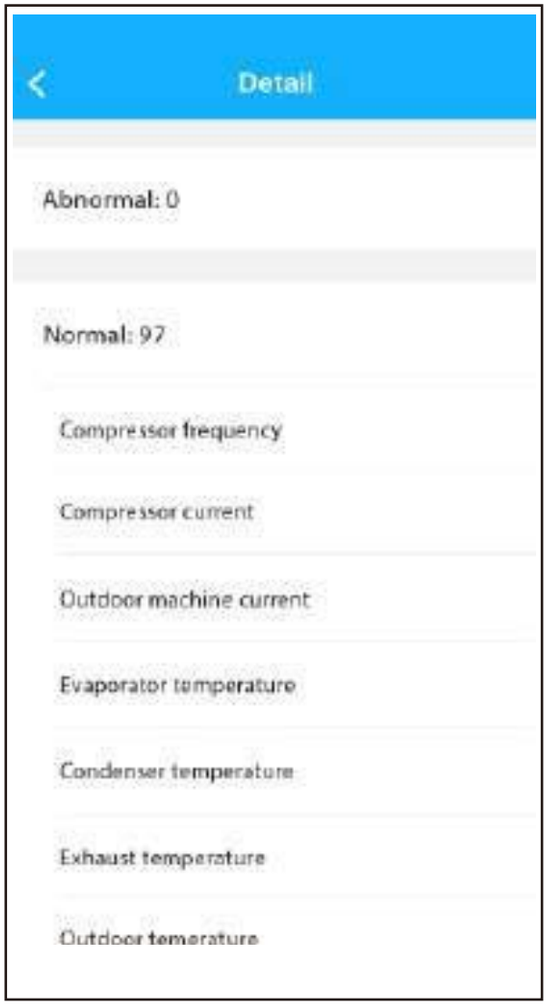

PRECAUCIÓN

- Este dispositivo cumple con la Parte 15 de las normas de la FCC y RSS 210 de Industria y ciencia de Canada. La operación está sujeta a las dos condiciones siguientes: (1) este dispositivo no puede causar interferencias perjudiciales y (2) este dispositivo debe aceptar cualquier interferencia recibida, incluyendo inter--ferencias que puedan causar un funcionamiento no deseado.

- Sólo hacer funcionar el dispositivo de acuerdo con las instrucciones suministradas. Este dispositivo cumple con los límites de exposición a la radiación FCC e IC establecidos para un entorno no controlado. Con el fin de evitar la posibilidad de superar los límites de exposición a radiofrecuencia de la FCC y la IC, la proximidad humana a la antena no deberá ser inferior a 20 cm (8 pulgadas) durante el funcionamiento normal.

- Los cambios o modificaciones no aprobados expresamente por la parte responsable del cumplimiento, podrían anular la autoridad del usuario para hacer funcionar el dispositivo.

MUNDOCLIMA®

C/ PROVENZA 392 P2
08025 BARCELONA
SPAIN
(+34) 93 446 27 80

www.mundoclima.com

QSWFUI-001AEN
16110800A00996
20161117