25

REFROIDISSEUR D'EAU INVERTER
MUEN-H6 Digital Scroll

MUNDOCLIMA®

COMPRESSEUR DIGITAL SCROLL COPELAND®

Dans les systèmes traditionnels de refroidissement par air, la capacité de sortie est contrôlée par la commande marche/arrêt du compresseur. La précision du mode de contrôle n'est pas très bonne et si le compresseur fonctionne fréquemment, cela n'est pas très bon pour sa productivité sur le long terme.

Le système Digital Scroll réfrigéré par air casse les codes avec le modèle traditionnel, conçu avec une connexion en parallèle d'un compresseur Digital Scroll et un (ou deux) compresseurs Scroll fixes.

30 kW

65 kW

CL92266
(Inclut)

Le système peut procéder à un réglage linéaire de sa capacité de 0,5% à 100%, une des plus larges gammes du secteur. Lorsque le système fonctionne à charge partielle, la puissance de refroidissement ou de chauffage peut être ajustée précisément.

FONCTIONNEMENT À BASSE TEMPÉRATURE

Grâce au contrôle de condensation du ventilateur, les équipes peuvent fonctionner à la fois dans le refroidissement et le chauffage jusqu'à -10 °C de température ambiante.

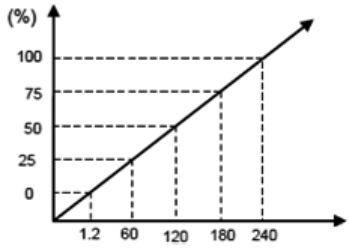

Capacité de sortie Digital Scroll

CONNEXION FACILE

Connexion facile entre l'unité maître et les unités esclaves. Toutes les unités peuvent être connectées grâce à un boîtier de commande câblé (fourni avec chaque appareil), qui utilise un câble tripolaire blindé.

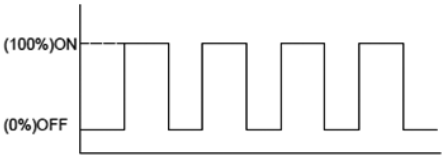

Capacité de sortie avec compresseur fixe

SYSTÈME MODULAIRE

Avec ce système, jusqu'à 16 unités peuvent fonctionner en étant reliées, formant ainsi un système pouvant atteindre les 1024kW.

65 kW

+

65 kW

+ ... =

1024 kW

FONCTION DE SAUVEGARDE

Si l'unité affiche un code d'erreur (E*)

- Si c'est l'unité maitre, toutes les unités s'arrêtent (on peut configurer unes des unités esclaves comme maître pour laisser le système en service de manière temporaire).

- Si c'est une unité esclave, on arrête seulement cette unité.

Si l'unité affiche un code de protection (P*), cette unité s'arrête mais le reste continue de fonctionner, indistinctement de si elle est maitre ou non (sauf pour les codes PE et P9).

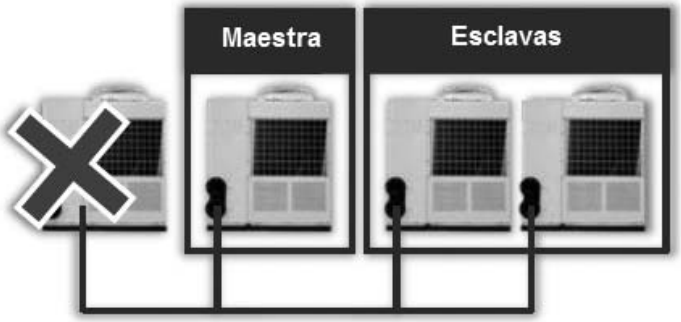

NOUVEAUX ÉCHANGEURS

Système plus fiable grâce aux nouveaux échangeurs de chaleur. Les modules de 30kW possèdent un échangeur de chaleur à tubes concentriques (double tube), tandis que les modules de 65kW possèdent un échangeur thermique tubulaire.

Échangeur à double tube

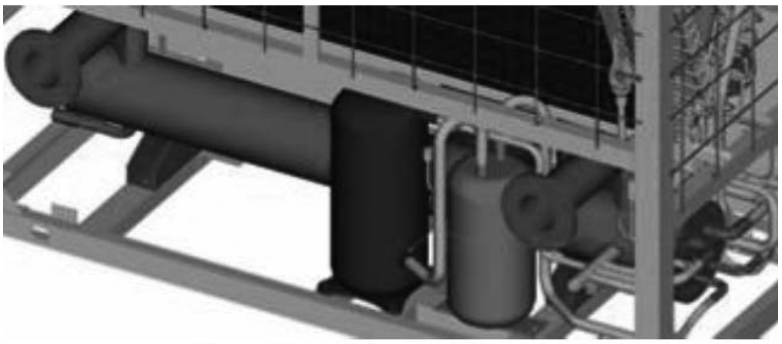

Échangeur avec boiter et tubes

FONCTION VÉRIFICATION

Différents paramètres de fonctionnement peuvent être vérifiés en temps réel depuis l'écran de l'unité.

DIMENSIONS

MUEN-30-H6T

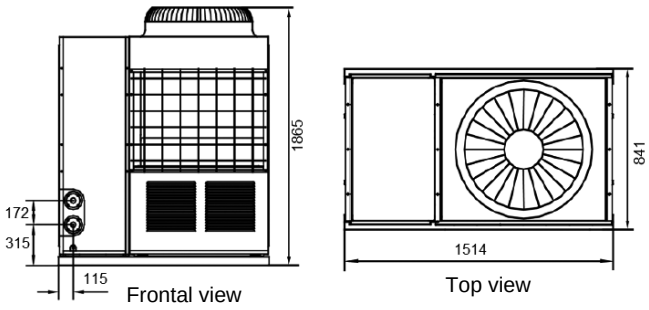

MUEN-65-H6T

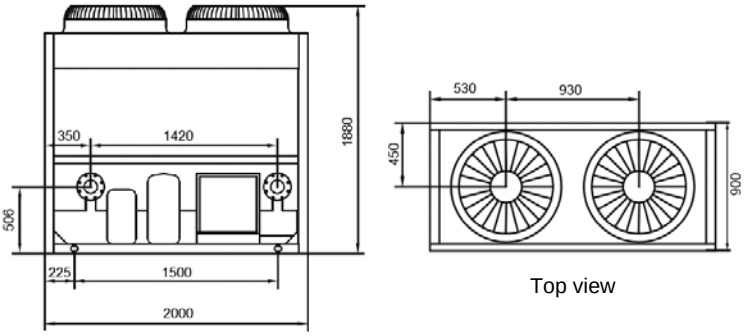

SPÉCIFICATIONS TECHNIQUES

Modèle				**MUEN-30-H6T**	**MUEN-65-H6T**
Code				CL 25 616	CL 25 617
Alimentation électrique			F, V, Hz	3N-, 400V, 50Hz	3N-, 400V, 50Hz
Réfrigération (1)	Capacité		kW	30	65
	Puissance Consommée		kW	10	20,4
	Intensité		A	16,3	36,5
	Intensité max.		A	21,1	54,5
	EER		W/W	3,00	3,18
	SEER		W/W	3,21	3,15
Chauffage (2)	Capacité		kW	32	69
	Puissance Consommée		kW	9,8	21,5
	Intensité		A	16	37,2
	Intensité max.		A	21,1	54,5
	COP		W/W	3,27	3,21
	SCOP (Chauffage 35°C)		W/W	3,14	3,04
	Étiquetage énergétique (chauffage 35°C)			A+	A+
Compresseurs	Marque			Copeland	Copeland
	Type			Scroll	Scroll
	Digital Scroll	Modèle		ZPD67KCE-TFD-532	ZPD72KCE-TFD-433
		Quantité		1	1
		Capacité	kW	16,2	16,9
		Puissance Consommée	kW	5,26	5,75
		Intensité max.	A	10,6	12,7
	Fixe	Modèle		ZP67KCE-TFD-522	ZP144KCE-TFD-522
		Quantité		1	1
		Capacité	kW	16,2	35,4
		Puissance Consommée	kW	5,2	10,8
		Intensité max.	A	11,8	21,1
	Fixe	Modèle			ZP67KCE-TFD-420
		Quantité			1
		Capacité	kW		16,2
		Puissance Consommée	kW		5,2
		Intensité max.	A		11,8
Ventilateur	Quantité			1	2
	Débit		m^3/h	12 000	24 000
	Puissance		kW	0,670	0,865 x 2
Pression sonore(3)			dB(A)	65	67
Puissance sonore (3)			dB(A)	80	83
Échangeur d'eau	Type			Tube double	Carcasse et tubes
	Chute de pression d'eau		kPa	60	15
	Volume		L	10	42
	Débit nominal		m^3/h	5,2	11,2
	Facteur de salissure		$m^2 \cdot °C$ /kW	0,086	0,086
	Pression maximale de conception		Mpa	1	1
	Type de connexion			Bridée	Bridée
	Connexions hydrauliques		mm	DN40 (1 1/2")	DN 100 (4")
Dimensions	Nettes (Largeur x Haut x Profond.)		mm	1514 x 1865 x 841	2000 x 1880 x 900
	Brutes (Largeur x Haut x Profond.)		mm	1590 x 2065 x 995	2106 x 2090 x 998
Poids	Net		Kg	375	610
	Brut		Kg	400	680
Réfrigérant	Type			R410A	R410A
	Quantité		Kg	3,5 x 2	7 x 2
Connections électriques	Câblage de puissance		mm^2	4 x 10 + T (L<20m)	4 x 25 + T (L<20m)
	Transmission de signaux (5)		mm^2	3 x 0,75 (Blindé)	3 x 0,75 (Blindé)
Température ambiante Fonctionnement		Réfrigération	°C	-10 á 46	-10 á 46
		Chauffage	°C	-10 á 21	-10 á 21
Température d'eau Fonctionnement		Réfrigération (6)	°C	0 à 17	0 à 17
		Chauffage	°C	22 à 50	45 à 50

Notes :
(1) Conditions nominales réfrigération : Température d'eau 12 °C (Entrée), 7 °C (Sortie), Température extérieure 35 °C BS. Flux d'eau 0,172 $m^3/(h \cdot KW)$
(2) Conditions nominales chauffage : Température d'eau 40 °C (Entrée), 45 °C (Sortie), Température extérieure 7 °C BS et 6°C BH.
Flux d'eau 0,172 $m^3/(h \cdot KW)$
(3) Niveau sonore mesuré à 1 m de distance en extérieur
(4) Câblage de puissance recommandé pour L < 20m (à calculer pour des distances supérieures).
(5) Câblage de contrôle à distance et de l'interconnexion de plusieurs modules.
(6) En dessous de 5 °C vous devrez ajouter de l'antigel dans le circuit hydraulique.
N'inclut pas de kit hydronique